Machine Translated by Google

Rexroth
Bosch Group

Гидравлический

Тип с переменным перемещением

аксиально-поршневой насос
A4VSO

RJ 92050/04.09 1/68
Пересмотрено: 03.09

каталог



Серии 10, 11 и 30
Размеры от 40 до 1000
Номинальное давление: 35 МПа
Максимальное давление: 40 МПа
Разомкнутая цепь

содержание

Формальное представление 2
Технология 5
характеристики: Диаграммы производительности 10
Обзор элементов 13
управления. Габариты. Размер 40. 18
Чертеж с габаритными размерами, размер 20
71; Чертеж с габаритными размерами, размер 22
125; Чертеж с габаритными размерами, размер 180 24
Чертеж с габаритными размерами, размер 250; 26
Чертеж с габаритными размерами, размер 355 28
Чертеж с габаритными размерами, размер 500; 30
Чертеж с габаритными размерами, размер 750 32
Чертеж наружных размеров, типоразмер 36
1000, сквозной привод. 38
Список автомобилей A4VSO, проезжающих через весь маршрут. 39
Допустимый изгибающий 40
момент, чертеж наружных размеров (комбинированный насос) 41
Чертеж наружных размеров (сквозной привод) 43
установки 66
Общие меры предосторожности 68

Функции

– Тарелка перекоса открытого типа с переменной емкостью, аксиально-поршневой порт
Насос
– Объем выгрузки пропорционален скорости вращения и объему перемещения. Угол наклона наклонной шайбы
Путем регулировки параметра объем выпускаемой жидкости можно плавно изменять.
– Отличные характеристики всасывания
- Низкий уровень шума
– Долгий срок службы
- Модульная конструкция
– Высокая скорость отклика
– Различные варианты сквозного проезда (опционально)
– Визуальный индикатор угла наклона (входит в стандартную комплектацию)
– Высокогибкий способ крепления
- Можно использовать гидравлическую жидкость HF.
Для ознакомления со специальными изделиями, совместимыми с гидравлическим маслом HFC, пожалуйста, обратитесь к каталогу.
Пожалуйста, обратитесь к журналу 92053.

Для получения информации по управлению, пожалуйста, обратитесь к следующему каталогу.
Каталоги 92056, 92060, 92064, 92072, 92076, 92080, 92088

Machine Translated by Google

Формальное представление

	A4VS		TE			/			–						
01	02	03	04	05	06		07	08		09	10	11	12	13	14

Тип гидравлической жидкости:

		40	71	125	180	250	355	500	750	1000	
01	гидравлическая жидкость на нефтяной основе и гидравлическая жидкость HFD (без обозначения)	●	●	●	●	●	●	●	●	●	
	Гидравлическая жидкость HFA, гидравлическая жидкость HFB и гидравлическая жидкость HFC.	●	●	----				●	--		И
	Инструкции по эксплуатации специальных изделий для работы с ГФУ см. в каталоге 92053. (Информацию о HFA и HFB см. в каталоге 90223)			●	●	●	●				
	Высокоскоростной	----				●	●	●	--		час

аксиально-поршневой насос

02. Переменный водоизмещение типа «тарелка перекоса»		A4VS

Насос повышения давления (крыльчатка)

03	Насос подкачки отсутствует (символ отсутствует)	●	●	●	●	●	●	●	●	●	
	Насос-усилитель с пластиной патрубка (крыльчатки) 25 (соединение нагнетательного патрубка)	-------							●	–	Л

использовать

Насос 04 , обрыв цепи.	TE

размер

		40	71	125	180	250	355	500	750	1000		
05	Объем вытеснения Vg max [см3] Метод	40	71	125	180	250	355	500	750	1000		

управления

06	Контроль поддержания постоянного давления	(Каталог 92060)	ДР	●	●	●	●	●	●	●	●	●	Д-р...
	Поддержание постоянного давления для параллельной работы		ДП	●	●	●	●	●	●	●	●	●	ДП..
	Поддержание постоянного расхода;		FR	●	●	●	●	●	●	– – – ФР..			
	Поддержание постоянного давления и постоянного расхода		ДФР	●	●	●	●	●	●	– – – DFR..			
	Управление с постоянным выходным сигналом (гиперболы)	(Каталог 92064) LR		●	●	●	●	●	●	●	●	●	LR..1)
	Ручное управление	(Каталог 92072)	MA	●	●	●	●	●	●	●	- - И..		
	Электрическое		B	●	●	●	●	●	●	●	- - B..		
	управление, управление гидравлическим цилиндром		Его Величество	●	●	●	●	●	●	●	●	●	Его Величество...
	Электрогидравлическое сервоуправление	(Каталог 92076)	HS	●	●	●	●	●	●	●	●	●	HS..1)
	Электрогидравлическое пропорциональное управление		ЗДЕСЬ	●	●	●	●	●	●	●	●	●	EO..1)
	Гидравлическое пилотное управление	(Каталог 92080) HD 2) (Каталог		●	● 2)	●	●	●	●	●	●	●	HD..1)
	Вторичный контроль	92056) DS1 (Каталог		●	●	●	●	●	●	●	●	○	DS1..1)
	Управление с обратной связью DFE1 SYHDFEE	92088) (Каталог 30035)		●	●	●	●	●	●	– – – DFE1..1)			

ряд

07		●	●	– – – – – – – 10(11)2)							
		--		●	●	●	●	●	●	●	30

● Идет подготовка модели. ○ – Невозможно ▭ = Рекомендуемый продукт

1) При использовании гидравлической жидкости HF (огнестойкой гидравлической жидкости) также следует учитывать ограничения, указанные в каталоге, касающиеся метода управления и установленных клапанов. Пожалуйста, берегите его.

2) Управление HD доступно только на устройствах серии 11.

Machine Translated by Google

Формальное представление

	A4VS		TE			/			–						
01	02	03	04	05	06		07	08		09	10	11	12	13	14

Направление вращения

08	Вид с конца шахты	По часовой стрелке	П
		Против часовой стрелки	Л

	тюлень	40	71	125	180	250	355	500	750	1000	
09	НБР (нитриловый каучук), Уплотнение вала из фторкаучука (FKM).	●	●	●	●	●	●	●	●	●	П
	ФКМ (фторкаучук) / Для HFD	●	●	●	●	●	●	●	●	●	В
	Специальные технические характеристики гидравлической жидкости HFC см. в каталоге 92053 .	●	●	●	●	..		–			Ф

конец вала

10	Прямой вал, соответствующий стандарту DIN 6885.	П
	Шлицевой вал, соответствующий стандарту DIN 5480.	С

	Монтажный фланец	40	71	125	180	250	355	500	750	1000	
11	Аналогично стандарту ISO 3019-2 (метрическая система), крепление на 4 отверстия.	●	●	●	●	●	●	...			Б
	8-отверстийное крепление	.....						●	●	●	час

порт подключения

12	Порты B и S: смещение на 90° с фланцем SAE сбоку. Крепежные болты имеют метрическую резьбу.	●	●	●	●	●	●	...			13 1)
	Порты B и S: смещение на 90° с фланцем SAE сбоку. Крепежные болты имеют метрическую резьбу. Второй порт давления B1 расположен на противоположной стороне от B и закрывается пластиной при отгрузке.	●	●	●	●	●	●	●	●	●	25

● Идет подготовка модели. = Рекомендуемый продукт

1) Применимо только к моделям N00 и K с сквозным приводом.

Подробную информацию о формате см. на странице 4.

Machine Translated by Google

Формальное представление

	A4VS		TE			/			–						
01	02	03	04	05	06		07	08		09	10	11	12	13	14

	Сквозной проезд		40	71	125	180	250	355	500	750	1000	
	Без вспомогательного насоса, без сквозного		●	●	●	●	●	●	●	●	●	№0
	привода. Аксиально-поршневой насос, шестеренчатый насос или радиально-поршневой насос. Сквозной привод для насоса		●	●	····				●	●	●	K...
	Универсальная муфта вала со		··		●	●	●	●	···			B...
	шлицевым соединением и фланцем для сквозного монтажа 1) Применимые модели											
	125, 4-отверстийное крепление (ISO2) 32x2x14x9g	A4VSO/G 40	●	●	●	●	●	●	●	O	O	31
	140 , 4 - отверстийное крепление (ISO2)	A4VSO/G 71	–	●	●	●	●	●	●	●	O	33
	40x2x18x9g 160, 4-отверстийное крепление (ISO2)	A4VSO/G 125	··		●	●	●	●	●	●	O	34
	50x2x24x9g 160, 4-отверстийное крепление (ISO2)	A4VSO/G 180	···			●	●	●	●	●	O	34
	50x2x24x9g 224, 4- отверстийное крепление	A4VSO/GA4CSG 250 – – – –					●	●	●	●	O	35
	(ISO2) 60x2x28x9g 224, 4-отверстийное крепление	A4VSO/GA4CSG 355 – – – – –						●	●	O	O	77
	(ISO2) 70x3x22x9g 315, 8-отверстийное крепление	A4VSO/GA4CSG 500 – – – – – –							●	●	O	43
	(ISO2) 80x3x25x9g 400, 8-отверстийное крепление	A4VSO/GA4CSG 750 – – – – – – –								●	O	76
	(ISO2) 90x3x28x9g 400, 8-отверстийное крепление	A4VSO/G 1000	·····								●	88
	(ISO2) 100x3x32x9g 80, 2-отверстийное крепление (ISO2) 3/4 дюйма 19-4 (SAE AB) A10VSO 10/52, 18/31		●	●	O	O	O	O	O	O	O	Б2
	100, 2-отверстийное крепление (ISO2) 7/8 дюйма 22-4 (SAE B) A10VSO 28/31		●	●	●	●	O	O	O	O	O	Б3
13	100, 2-отверстийное крепление (ISO2) 1 дюйм 25-4 (SAE BB) A10VSO 45/31		●	●	●	●	●	●	●	O	O	Б4
	125, 2-отверстийное крепление (ISO2) 1 1/4 дюйма 32-4 (SAE C) A10VSO		–	●	●	●	●	●	O	O	O	Б5
	71/31 160, 4-отверстийное крепление (ISO2) 1 1/4 дюйма 32-4 (SAE C) A10VSO 71/32		–	O	O	O	●	O	O	O	O	Б8
	125, 2-отверстийное крепление (ISO2) 1 1/2 дюйма 38-4 (SAE CC) A10VSO		··		O	O	O	O	O	O	O	Б6
	100/31 180, 4-отверстийное крепление (ISO2) 1 1/2 дюйма 38-4 (SAE CC)		··		O	O	O	O	O	O	O	Б9
	A10VSO 100/32 180, 4-отверстийное крепление (ISO2) 1 3/4 дюйма 44-4 (SAE D) A10VSO 140/31/32 – – –					●	●	●	●	O	O	Б7
	82-2 (SAE A)	5/8 дюйма 16-4 (SAE A) AZ-PF-1X-004...022	●	●	●	●	●	●	●	●	O	01
	82-2 (SAE A)	3/4 дюйма 19-4 (SAE AB) A10VSO 10, 18/31/52(3)	●	●	O	O	O	O	O	O	O	52
	101-2 (SAE B)	7/8 дюйма 22-4 (SAE B) AZ-PN-1X-020...032, A10VO 28/31/52(3)	●	●	●	●	●	●	●	O	O	68
	101-2 (SAE B)	1 дюйм 25-4 (SAE BB) PGH4, A10VO45/31	●	●	●	●	●	●	●	O	O	04
	127-2 (SAE C)	1 1/4 дюйма 32-4 (SAE C) A10VO 71/31	–	●	●	●	●	●	●	O	O	07
	127-2 (SAE C)	1 1/2 дюйма 38-4 (SAE CC) PGH5, A10VO100/31 – – 1 3/4			●	●	●	●	●	O	O	24
	152-4 (SAE D)	дюйма 44-4 (SAE D) A10VO 140/31	···			●	●	●	●	O	O	17
	Ø 63, метрический, прямой вал с 4 отверстиями для крепления Ø 25 с		●	●	O	O	O	O	O	O	O	57
	приводным валом R4, муфта не входит в комплект, переходной фланец не входит в комплект. Закрыто подложкой		●	●	●	●	●	●	●	●	●	99

Метод фильтрации (только для контрольных образцов HS и DS)

14	Бесфильтровый	H
	пластинчатый фильтр типа «сэндвич» (подходит для систем управления типа HS. См. каталоги 92076 и 92056).	C

1) Проходной привод K/U 57 представляет собой ключевую осевую муфту. 2) Соответствует стандарту ISO 3019-2 (метрическая система).

Комбинированный насос

1. Комбинированный насос, состоящий из аксиально-поршневого насоса – см. примеры для заказа на странице 38 и инструкции по установке на странице 39.

2. Если вам требуется доставка с использованием шестеренчатого или радиально-поршневого насоса, пожалуйста, свяжитесь с нами.

● Идет подготовка модели. – Невозможно = Рекомендуемый продукт

Machine Translated by Google

спецификация

Гидравлическая жидкость

Подробную информацию об условиях применения и выборе гидравлических жидкостей см. в каталогах 90220 (Гидравлические жидкости на нефтяной основе), 90221 (Экологически чистые гидравлические жидкости) и 90223 (Гидравлические жидкости HF).

Насос переменного объема A4VSO подходит для работы с гидравлической жидкостью HF.

(HFA, HFB и HFC: EA4VSO или A4VSO....F HFD: FKM Seal Standard Specification Format A4VSO)

Однако необходимо соблюдать ограничения, указанные в каталогах 90222 или 90223. При типоразмерах насосов 125–355 и использовании специальных гидравлических жидкостей HFC, подобранных в соответствии с каталогом 92053, возможна работа при том же давлении и частоте вращения, что и с гидравлическими жидкостями на нефтяной основе.

При работе с гидравлической жидкостью HFA или HFB необходимо соблюдать ограничения, описанные в каталоге 90223. Для работы с маслом для роликов, пожалуйста, свяжитесь с нами.

При оформлении заказа, пожалуйста, укажите тип используемой гидравлической жидкости.

Диапазон рабочей вязкости

В оптимальном диапазоне вязкости 16–100 мм² /с нет ограничений по времени работы, как описано ниже. Для оптимальной эффективности и срока службы рекомендуется поддерживать рабочую вязкость (при рабочей температуре) в этом диапазоне.

nopt = Оптимальный диапазон вязкости 16...36 мм² /с

Применимо к температуре масла в баке в режиме разомкнутого контура.

предел вязкости

Предельные значения условий эксплуатации следующие:

nmin = 10 мм² /с Кратковременное время (t < 3 мин) Максимально допустимая температура tmax = +90 °C

nmax = 1000 мм² /с. При кратковременном запуске при низких температурах рабочая вязкость должна быть снижена до уровня ниже 100 мм²/с в течение 15 минут . tmin = –25 °C

Подробную информацию о работе при низких температурах см. в каталоге 90300-03-B.

Диаграмма выбора

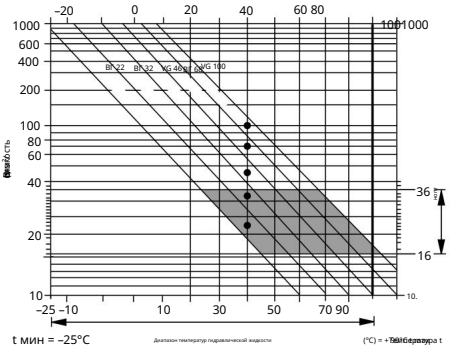

Меры предосторожности при выборе гидравлической жидкости

Для правильного выбора гидравлической жидкости необходимо понимать взаимосвязь между температурой окружающей среды во время работы и температурой масла в баке (в разомкнутом контуре).

Гидравлическую жидкость необходимо выбирать таким образом, чтобы ее вязкость находилась в оптимальном диапазоне для диапазона рабочих температур (см. заштрихованную область на схеме выбора для nopt). Мы рекомендуем выбирать жидкость с более высоким классом вязкости.

Диапазон температур (см. схему выбора)

tмин = –25 °C tмакс = +90 °C

Пример: Когда температура окружающей среды составляет X °C, а рабочая температура контура установлена на 60 °C (неоптимальная, заштрихованная область), оптимальный диапазон рабочей вязкости составляет VG 46–VG 68, в этом случае рекомендуется VG 68. Важно: температура слива зависит от давления и скорости вращения и всегда будет выше температуры в резервуаре. Однако температура ни одной части системы не должна превышать максимально допустимую температуру 90 °C.

Machine Translated by Google

246

спецификация

Промывка подшипников

При следующих условиях эксплуатации, для обеспечения безопасной непрерывной работы, подшипники должны работать в следующих условиях:

Необходима промывка.

- Специальная гидравлическая жидкость с плохими смазывающими свойствами и узким диапазоном рабочих температур.

Для применений, использующих гидравлические жидкости не на нефтяной основе.

— Даже при использовании гидравлических жидкостей на нефтяной основе условия эксплуатации, касающиеся температуры и вязкости, остаются неизменными.

В тяжелых случаях

При вертикальной установке необходима смазка переднего подшипника и сальника вала.
В целях безопасности, пожалуйста, выполните промывку.

Промывка производится через отверстие, расположенное рядом с монтажным фланцем насоса.
Это делается с помощью U-образного механизма. Промывочное масло используется в переднем подшипнике насоса.
Оно проходит через кольцо и выводится из насоса вместе со сливом из корпуса.

В таблице ниже приведены рекомендуемые скорости промывки для насосов разных размеров:

размер		40	71	125	180	250
Рекомендуемая промывка потока	qSp л/мин 3 скорость	4	5	7	10	

размер		355	500	750	1000
Рекомендуемая промывка поток	qSp л/мин 15	20	30	40	

Указанные рекомендуемые скорости потока промывочной жидкости относятся к входному патрубку и патрубку насоса к порту U.

Между корпусами (включая соединения) имеется проходное сопротивление
приблизительно 0,2 МПа (серия 1) и 0,3 МПа (серия 3).

Примечания к серии 30

При выполнении внешней промывки подшипника дроссель порта U
Необходимо закрутить винт до упора.

Фильтрация гидравлической жидкости (аксиально-поршневой блок)

Более тонкая фильтрация улучшает чистоту гидравлической жидкости, и
Это продлевает срок службы поршневого насоса.

Для обеспечения надежности и высокой функциональности аксиально-поршневого узла
Следовательно, необходимы стандарты чистоты ISO 4406 20/18/15.

Давление слива

Допустимое давление слива (давление в корпусе) изменяется в зависимости от скорости вращения.
(См. диаграмму.)

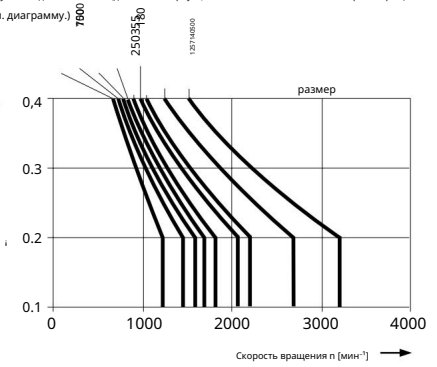

Максимальное давление слива (давление в корпусе)

PL абс макс _____ абсолютное давление 0,4 МПа

Это приблизительные значения. При определенных условиях эксплуатации эти значения могут отличаться.
Возможно, потребуется снизить цену.

Направление потока

С в Б

Machine Translated by Google

спецификация

Диапазон рабочего давления

Давление в выпускном патрубке (напорном патрубке) B

Номинальное давление (пном) _____35 МПа Абсолютное давление

Максимальное давление pmax _____40 МПа Абсолютное давление Суммарное время работы _____300 ч Время работы за цикл_____1 с

Минимальное давление (сторона высокого давления): 1,5 МПа. При более низких давлениях, пожалуйста, свяжитесь с нами.

Скорость изменения давления RA _____ 1600 МПа/с

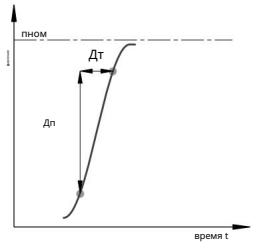

Давление во впускном патрубке S (на входе)

Минимальное давление всасывания pS мин _____ 0,08 МПа Абсолютное давление

Максимальное давление всасывания pS макс_____ 3,0 МПа Абсолютное давление

Минимальное давление (на входе)

Для предотвращения повреждения аксиально-поршневого узла, впускной патрубок

Необходимо обеспечить минимальное давление на входе (S). Минимальное давление составляет...

Скорость вращения и рабочий объем поршневого узла изменяются.

Да.

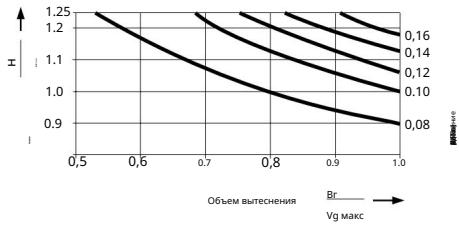

Впускное давление — это наименьшее значение статического давления, или давления, возникающего при колебаниях наддува.

Обратите внимание на следующее:

Максимально допустимая скорость вращения (без указания максимальной постоянной скорости) указана на странице 8.

Если эти условия не соблюдены, пожалуйста, свяжитесь с нами.

Определение терминов

Номинальное давление pnom

Номинальное давление — это максимальное расчетное давление.

Максимальное давление pmax

Максимальное давление — это допустимое давление для кратковременной эксплуатации.

Общее время вождения не должно превышать суммарное время вождения.

Минимальное давление (сторона высокого давления)

Минимальное давление на стороне высокого давления (B) означает повреждение аксиально-поршневого насоса.

Необходимо предотвратить распространение вируса.

Скорость изменения давления RA

Максимально допустимые значения скорости увеличения и уменьшения изменений давления.



Общее время работы = t1 + t2 + ... + tn

Machine Translated by Google

спецификация

Технические характеристики (теоретические значения, за исключением КПД и погрешности, округленные значения)

размер			40	71	125 180 250/			355/	500/	750 750 Рабочее колесо	1000
							Н 1)	Н 1)	Н 1)	Приоритет	
Объем вытеснения	Vg макс	см3	40	71	125 180 250/		250	355/ 355	500/ 500	750 750 1000	
Максимальная скорость вращения 2)											
Vg макс	нет максимума	мин-1	2600 2200 1800 1800 1500/				1900	1500/ 1700	1320/ 1500	1200 1500 1000	
Vg Vg max (Максимальная скорость вращения)	нет максимального	мин-1 эула. 2100	3200 2700 2200 2100 1800/					1700/ 1900	1600/ 1800	1500 1500 1200	
Объем разгрузки											
нет максимума	минимальное его значение	л/мин	104 156 225 324 375/				475	533/ 604	660/ 750	900 1125 1000	
nE = 1500 мин$^{-1}$	qVE макс	л/мин	60	107	186 270 375 533 5813) 7703) 1125 –						
входного сигнала, Dp = 35 МПа											
нет максимума	По макс	кВт	61	91	131	189 219/	277	311/ 352	385/ 437	525 656 583	
nE = 1500 min-1	HA макс	кВт	35	62	109 158 219 311				3393) 4493) 656 –		
момент затяжки вала											
Vg max Dp = 35 МПа	Tmax	Нм	223 395 696 1002 1391 1976 2783 4174 4174 5565								
Dp = 10 МПа.	T	Нм	64	113	199 286 398 564 795 1193 1193 1590						
Жесткость на кручение.											
Конец вала P	c	кНм/рад	80	146 260 328 527 800 1145 1860 1860 2730							
Момент	c	кНм/рад	77	146 263 332 543 770 1136 1812 1812 2845							
инерции оси Z Ротари-группа	JTW	кгм2	0.0049 0.0121 0.03 0.055 0.0959 0.19 0.3325 0.66 0.66 1.20								
Максимальное угловое ускорение 4)	a	рад/с2	17000 11000 8000 6800 4800 3600 2800 2000 2000 1450								
Объем/ масса масла в	B	.	2	2.5	5	4	10	8	14	19	22	27
корпусе (при постоянном поддержании давления): приблизительно м кг			39	53	88	102 184 207 320 460 490 605					

1) Высокоскоростная форма

2) Значение действительно при давлении на впуске 0,1 МПа во впускном патрубке S. Для скоростей, увеличенных до предельной частоты вращения, следуйте схеме на странице 7. пожалуйста.

3) Vg < Vg max

4) – Эффективный диапазон находится в пределах от нуля до максимально допустимой скорости вращения.

Эффективен против внешних воздействий (например, период вращения дизельного двигателя от 2 до 8 раз, период вращения карданного вала 2 раза).

– Предельное значение действительно только для отдельных насосов.

– Необходимо учитывать несущую способность соединительных элементов.

Примечание

Если значение превысит максимальное или окажется ниже минимального, это может привести к потере работоспособности, сокращению срока службы или полному выходу из строя аксиально-поршневого насоса.

Возможно, потечет.

Формула расчета

Скорость разряда $qV = \frac{Vg \cdot n \cdot hV}{1000}$ [л/мин]

момент затяжки вала $T = \frac{Vg \cdot Dp}{2 \cdot p \cdot hmh}$ [Нм]

вход $П = \frac{2p \cdot T \cdot n}{60000} = \frac{qV \cdot Dp}{60 \cdot чт}$ [кВт]

Vg = объем вытеснения, см^3

Dp = разница давлений, МПа

n = скорость вращения, мин$^{-1}$

hV = Объемный КПД

hmh = КПД машины

HT = Общая эффективность (HT = hV • hmh)

Machine Translated by Google

спецификация

Допустимые радиальные и осевые нагрузки, действующие на приводной вал.

размер				40 71	125 180 250 355 500 750* 1000
Максимальный радиальный нагрузка		X/2	Fq макс	N 1000 1200 1600 2000 2000 2200 2500 3000 3500	
Максимальная осевая нагрузка			± Факс макс.	N 600 800 1000 1400 1800 2000 2000 2200 2200	

* Также эффективно для автомобилей с насосом подкачки.

Machine Translated by Google

Диаграмма производительности

Скорость поступления и оттока

(Гидравлическая жидкость: ISO VG 46 DIN 51519, t = 50 °C)

Общая эффективность: $ht = \frac{qv \cdot p}{Pqv\ max \cdot 60}$ Объемная эффективность: $что = \frac{qv}{qv\ теория}$

Размер 40

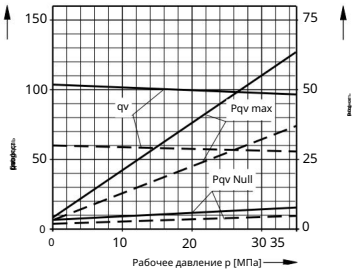

n = 2600 об/мин
n = 1500 об/мин

Размер 71

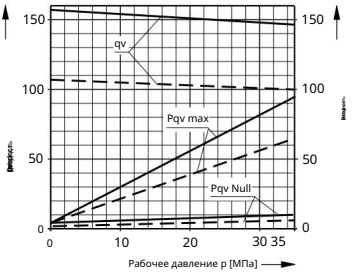

n = 2200 об/мин
n = 1500 об/мин

Размер 125

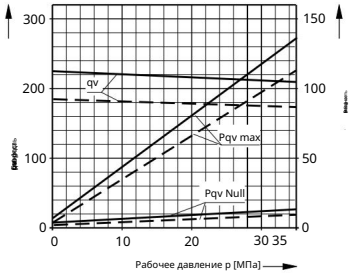

n = 1800 об/мин
n = 1500 об/мин

Размер 180

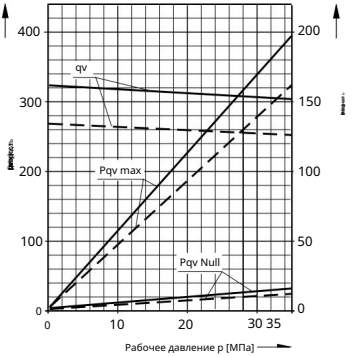

n = 1800 об/мин
n = 1500 об/мин

Размер 250

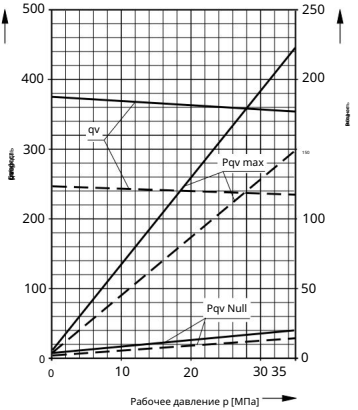

n = 1500 об/мин
n = 1000 об/мин

Machine Translated by Google

Диаграмма производительности

Скорость поступления и оттока

(Гидравлическая жидкость: ISO VG 46 DIN 51519, t = 50 °C)

Общая эффективность: $ht = \frac{qv \cdot p}{Pqv\ max \cdot 60}$

Объемная эффективность: что = $\frac{qv}{qv\ теория}$

Размер 355

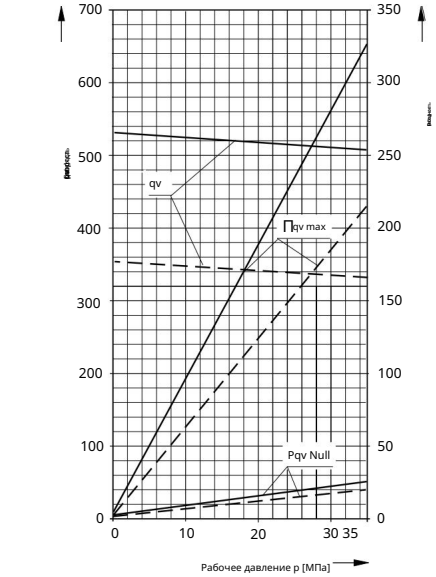

n = 1500 об/мин
n = 1000 об/мин

Размер 500

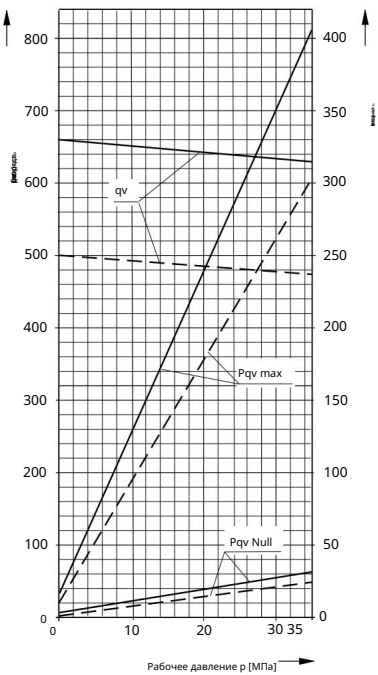

n = 1320 мин⁻¹
n = 1000 об/мин

Machine Translated by Google

Диаграмма производительности

Скорость поступления и оттока

(Гидравлическая жидкость: ISO VG 46 DIN 51519, t = 50°C)

Общая эффективность: $ht = \frac{qv \cdot p}{Pqv\ max \cdot 60}$

Объемная эффективность: $что = \frac{qv}{qv\ теория}$

Размер 750

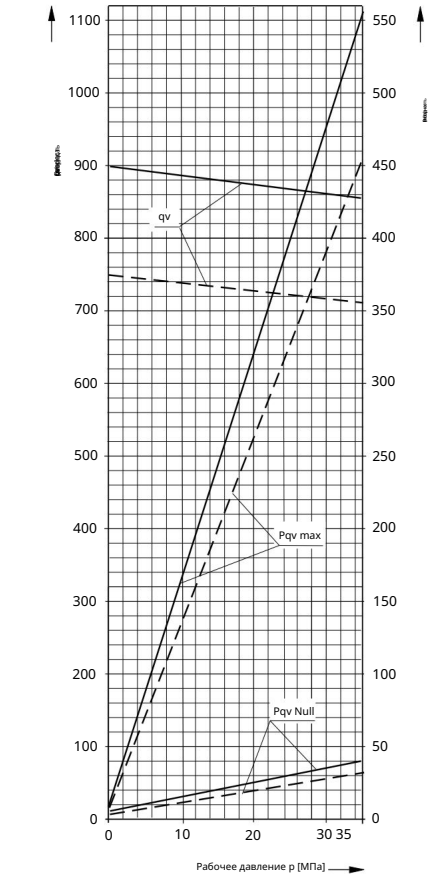

n = 1200 об/мин
n = 1000 об/мин

Размер 1000

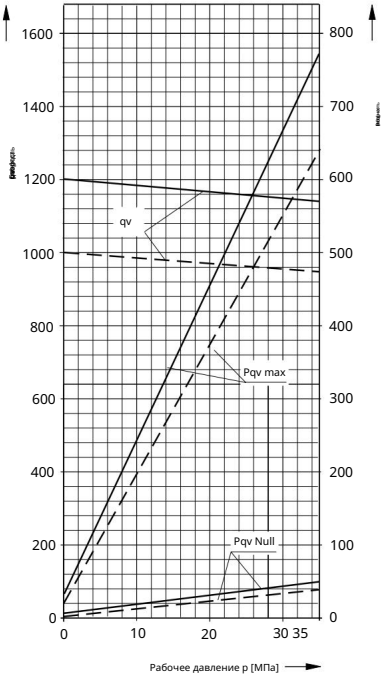

n = 1200 об/мин
n = 1000 об/мин

Machine Translated by Google

Обзор элементов управления

Система управления поддержанием постоянного давления DR (см. каталог 92060)

DR – Управление с поддержанием постоянного давления ограничивает выходное давление насоса в пределах диапазона регулирования насоса. Верхний предел давления можно плавно установить с помощью регулирующего клапана. Диапазон настройки: 2,0...35 МПа

Опция:

Дистанционное управление (DRG)

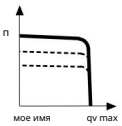

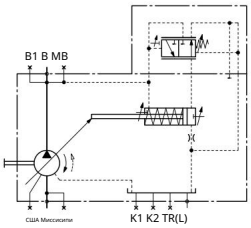

Управление поддержанием постоянного давления для параллельной работы DP (см. каталог 92060)

Данная модель подходит для использования в случаях параллельной (комбинированной) работы нескольких аксиально-поршневых насосов A4VSO с системой поддержания постоянного давления.

Вариант: С системой управления поддержанием постоянного расхода (DPF)

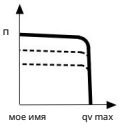

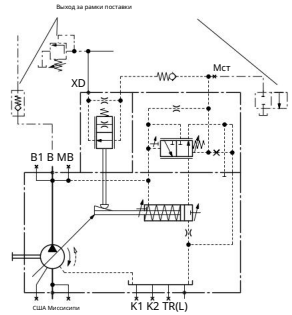

FR Система регулирования постоянного расхода (см. каталог 92060): Поддерживает постоянный расход в гидравлической системе.

Опция: Пульт дистанционного управления (FRG)

Пространство между XF и баком закрыто.

(FR1FRG1)

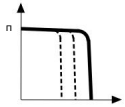

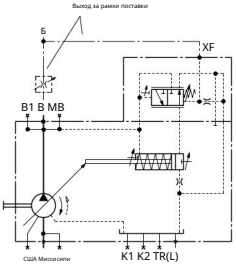

Система регулирования постоянного давления/постоянного расхода DFR (см. каталог 92060)

Данная система управления поддерживает постоянный расход даже при изменении условий эксплуатации. Приоритет отдается регулированию давления с помощью регулировочного винта.

вариант:

Соединение между XF и резервуаром закрыто (DFR1).

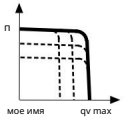

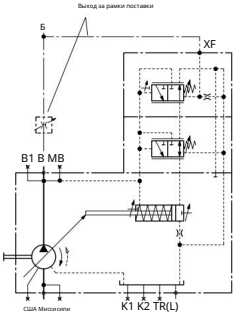

Machine Translated by Google

Обзор элементов управления

Гиперболический регулятор LR2 для постоянного выходного сигнала (см. каталог 92064)

Варианты

комплектации: с управлением поддержанием постоянного давления (LR2D), с дистанционным управлением (LR2G), с управлением поддержанием постоянного расхода (LR2F, LR2S), с гидравлическим ограничителем хода (LR2H), с механическим ограничителем хода (LR2M), с гидравлическим двухпозиционным управлением (LR2Z), с электрическим двухпозиционным управлением (LR2Y).

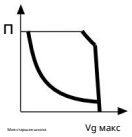

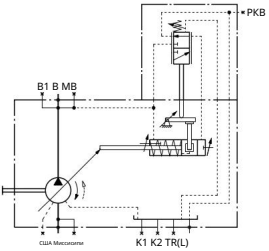

Пульт дистанционного управления LR3 с регулировкой постоянного выходного сигнала (см. каталог 92064)

Этот гиперболический регулятор выходного сигнала можно настроить с помощью пульта дистанционного управления.

Варианты

комплектации: с управлением поддержанием постоянного давления (LR3D), с дистанционным управлением (LR3G), с управлением поддержанием постоянного расхода (LR3F, LR3S), с гидравлическим ограничителем хода (LR3H), с механическим ограничителем хода (LR3M), с гидравлическим двухпозиционным управлением (LR3Z), с электрическим двухпозиционным управлением (LR3Y).

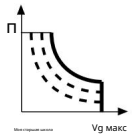

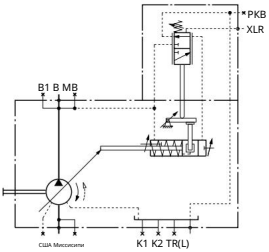

Регулировка выходной мощности LR2N и LR3N (пилотное управление, начальное положение Vg min (см. каталог 92064) с функцией принудительного регулирования мощности)

Объем вытесняемой жидкости насоса пропорционален управляющему давлению в точке PSt. В режиме управления с постоянной выходной мощностью сигнал управляющего давления отключается для поддержания заданного выходного уровня.

Варианты:

дистанционное управление с регулировкой постоянного выходного давления (LR3N), с регулировкой поддержания постоянного давления (LR.DN), дистанционное управление (LR.GN), с электрическим управлением пилотным давлением (LR.NT)

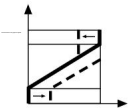

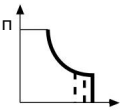

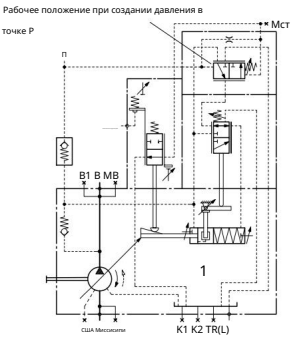

Machine Translated by Google

Обзор элементов управления

Ручное управление MA (см. каталог 92072): плавная

регулировка объема вытеснения с помощью маховика (недоступно в качестве новой опции).

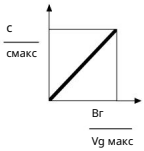

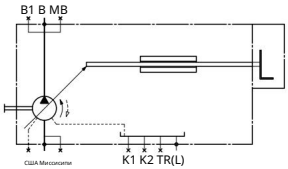

Электронное управление EM (см. каталог 92072)

Бесступенчатая регулировка объема вытеснения с помощью электродвигателя.

Используя встроенный концевой выключатель или потенциометр, объем вытеснения можно установить на любой желаемый уровень с помощью программного управления последовательностью.
(Недоступно для новых моделей)

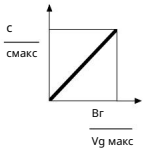

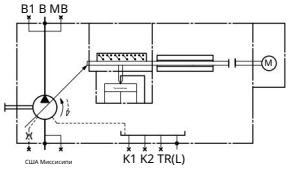

Гидравлическое управление пилотным давлением HD (см. каталог 92080): плавно

регулирует рабочий объем пропорционально пилотному давлению. (Рабочий объем

пропорционален разности давлений между пилотным давлением и корпусом насоса.) Опции: гидравлическое

управление

пилотным давлением (HD1, HD2, HD3), с управлением удержанием постоянного давления (HD.B), с дистанционным

управлением постоянным давлением (HD.GB), с управлением постоянной выходной мощностью (HD1P),

с электромагнитным пропорциональным управлением (HD1T)

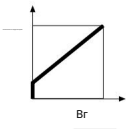

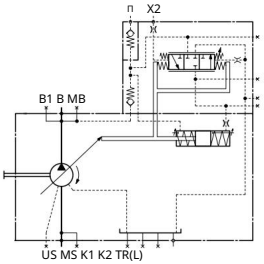

Machine Translated by Google

Обзор элементов управления

Управление гидравлическим цилиндром HM 1/2 (см. каталог 92076)

Объем вытесняемой жидкости насоса непрерывно изменяется в зависимости от управляющих расходов через порты X1 и X2. Области

применения: – Двухпозиционное

управление – Управление с помощью сервоклапана или пропорционального клапана

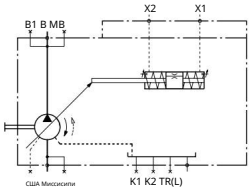

HS, HS4 Электрогидравлическое сервоуправление (см. каталог 92076) Плавное

регулирование рабочего объема достигается с помощью сервоклапана или пропорционального клапана и электрической обратной связи по углу наклона.

Система управления HS4P включает в себя датчики давления для электрического регулирования давления и регулирования постоянного выходного напряжения.

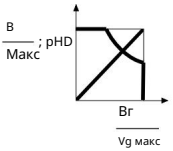

Варианты
исполнения:
сервоклапан (HS),
пропорциональный клапан (HS4), клапан короткого замыкания (HSK, HS4K, HS4KP), без клапана (HSE, HS4E), погружной тип (HS4M)

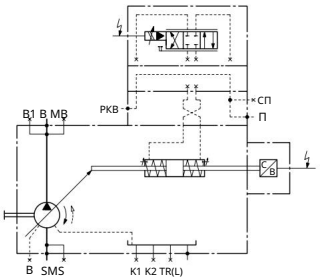

Электромагнитный пропорциональный регулятор EO1/2 (см. каталог 92076). Объем вытеснения непрерывно регулируется пропорциональным клапаном и электрической обратной связью. Этот регулятор может использоваться как электрорегулятор объема вытеснения.

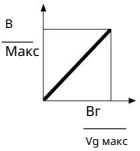

Варианты:
Диапазон пилотного давления (EO1, EO2), Клапан короткого замыкания (EO1K, EO2K), Без клапана (EO1E, EO2E)

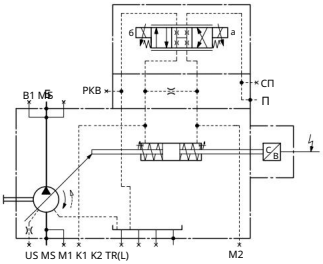

Machine Translated by Google

Обзор элементов управления

Вторичный контроль DS1 (см. каталог 92056)

Для работы регулятора скорости DS1 требуется дополнительный блок (двигатель).

Обеспечьте работу с достаточным крутящим моментом для поддержания требуемой скорости вращения двигателя.

Мы проконтролируем это, чтобы это было сделано.

В системе с постоянным давлением крутящий момент — это сила, приложенная двигателем.

Она пропорциональна объему подоконника (углу наклона).

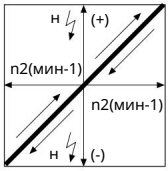

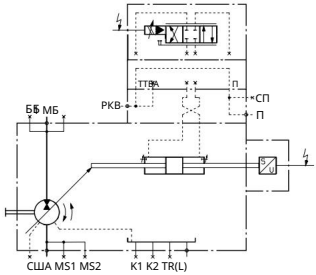

Электромагнитная гидравлическая система управления DFE1 (см. каталог 92088)

Производительность, давление и т.д. насоса переменного объема A4VSO...DFE1

Угол наклона регулируется пропорциональным клапаном с электрическим управлением.

Это достигается путем подачи токового сигнала на пропорциональный клапан.

Поршень управления перемещается, и через встроенный дифференциальный трансформатор...

Затем угол наклона люльки и результирующий объем нагнетаемого насоса.

Решение будет принято.

Когда электродвигатель выключен, на систему оказывается давление.

Если насос отсутствует, его приводит в движение пружина в диспетчерской.

Объем достигает своего максимального значения (Vg max).

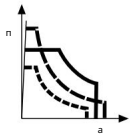

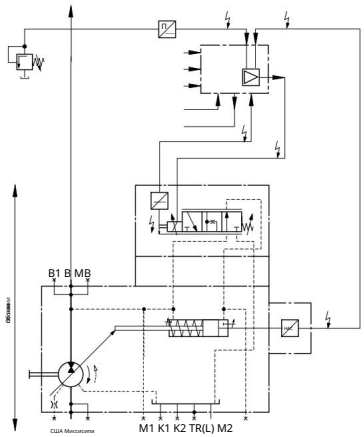

Machine Translated by Google

Чертеж с указанием размеров, размер 40.

Пожалуйста, запросите эскизные чертежи до завершения проектирования. Единицы измерения: мм.

Серия 1

(Пример: Размеры клапанов регулирования и поддержания постоянного давления указаны в отдельном каталоге.)

(Метод «Один центр»)

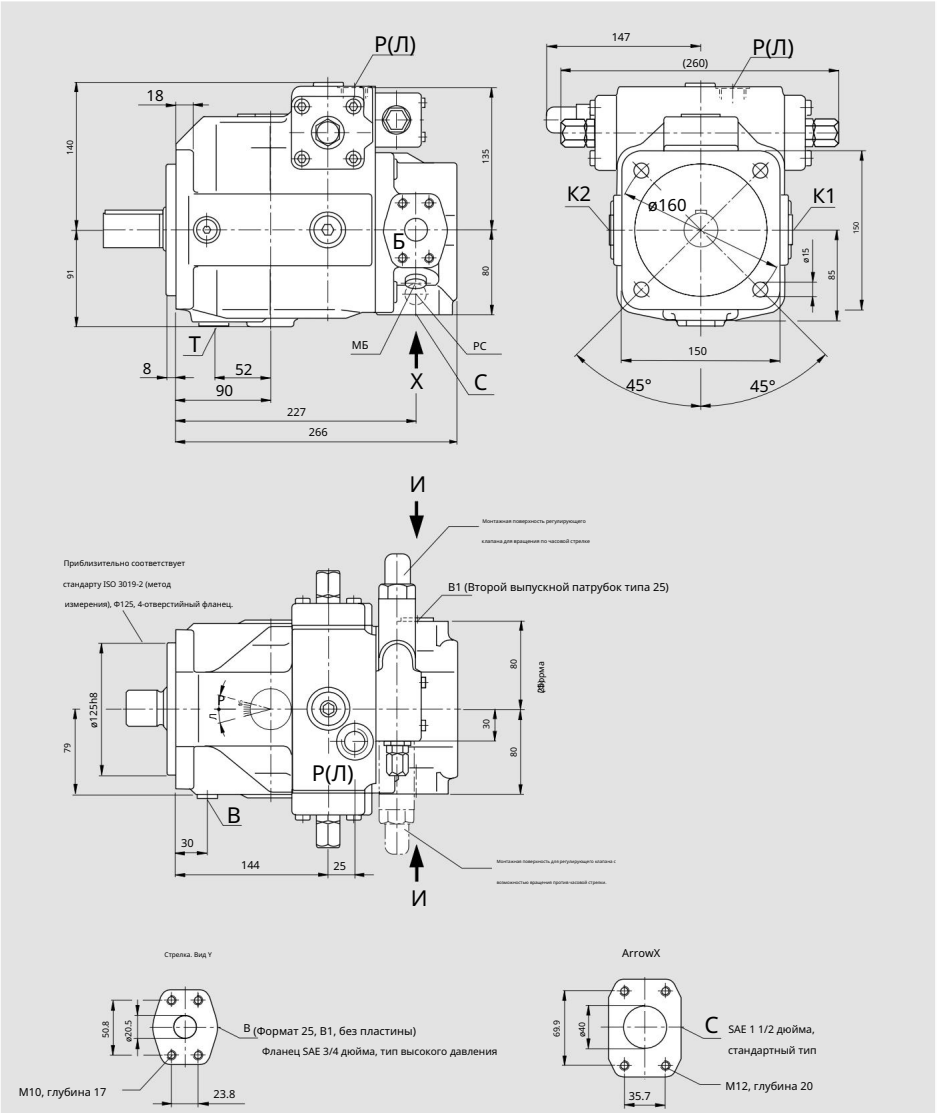

Размеры торца вала и отверстий см. на странице 19.

Machine Translated by Google

Чертеж с указанием размеров, размер 40.

Пожалуйста, запросите эскизные чертежи до завершения проектирования. Единицы измерения: мм.

конец вала

Прямой вал, соответствующий стандарту P DIN 6885.
AS10x8x56

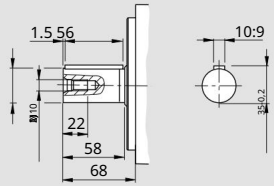

Шлицевой вал, соответствующий стандарту Z DIN 5480.
W32x2x14x9g

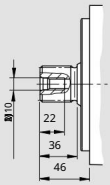

порт

			Максимальный момент затяжки 2)
Винт крепления впускного патрубка S	SAE J518 3) OT 13	1 1/2 дюйма M12x1.75, глубина 20 (2)	
порты прошивки K1, K2	DIN 3852 M22x1.5, глубина 14 (в закрытом состоянии)		210 Нм
Т-образный слив	DIN 3852 M22x1.5, глубина 14 (в закрытом состоянии)		210 Нм
Порт манометра MB (давление на выходе)	DIN 3852 M14x1.5, глубина 12 (в закрытом состоянии)		80 Нм
Порт манометра MS (давление на входе)	DIN 3852 M14x1.5, глубина 12 (в закрытом состоянии)		80 Нм
R(L) Заполнение и удаление воздуха (сливное отверстие)	DIN 3852 M22x1.5, глубина 14		210 Нм
U-образный промывочный порт	DIN 3852 M14x1.5, глубина 12 (в закрытом состоянии)		80 Нм
Форма 13			
Винт крепления порта высокого давления (типа высокого давления)	SAE J518 3) OT 13	3/4 дюйма M10x1.5, глубина 17 2)	
Дополнительный порт B1	DIN 3852 M22x1.5, глубина 14 (в закрытом состоянии)		210 Нм
Форма 25			
Винт крепления порта высокого давления (типа высокого давления)	SAE J518 3) OT 13	3/4 дюйма M10x1.5, глубина 17 2)	
Винт крепления второго порта давления (типа высокого давления) B1	SAE J518 3) OT 13	3/4 дюйма (закрыто пластиной) M10x1.5, глубина 17 2)	

1) Центральное отверстие соответствует стандарту DIN 332 (винт соответствует стандарту DIN 13)

2) Для достижения максимального момента затяжки следуйте указаниям производителя фитинга и общим мерам предосторожности, приведенным на странице 68.

3) Примечание: Это метрическая резьба, что противоречит стандарту.

Machine Translated by Google

A7260

Чертеж с указанием размеров, размер 71

Пожалуйста, запросите эскизные чертежи до завершения проектирования. Единицы измерения: мм.

Серия 1

(Пример: Размеры клапанов регулирования и поддержания постоянного давления указаны в отдельном каталоге.)

(Метод «Один центр»)

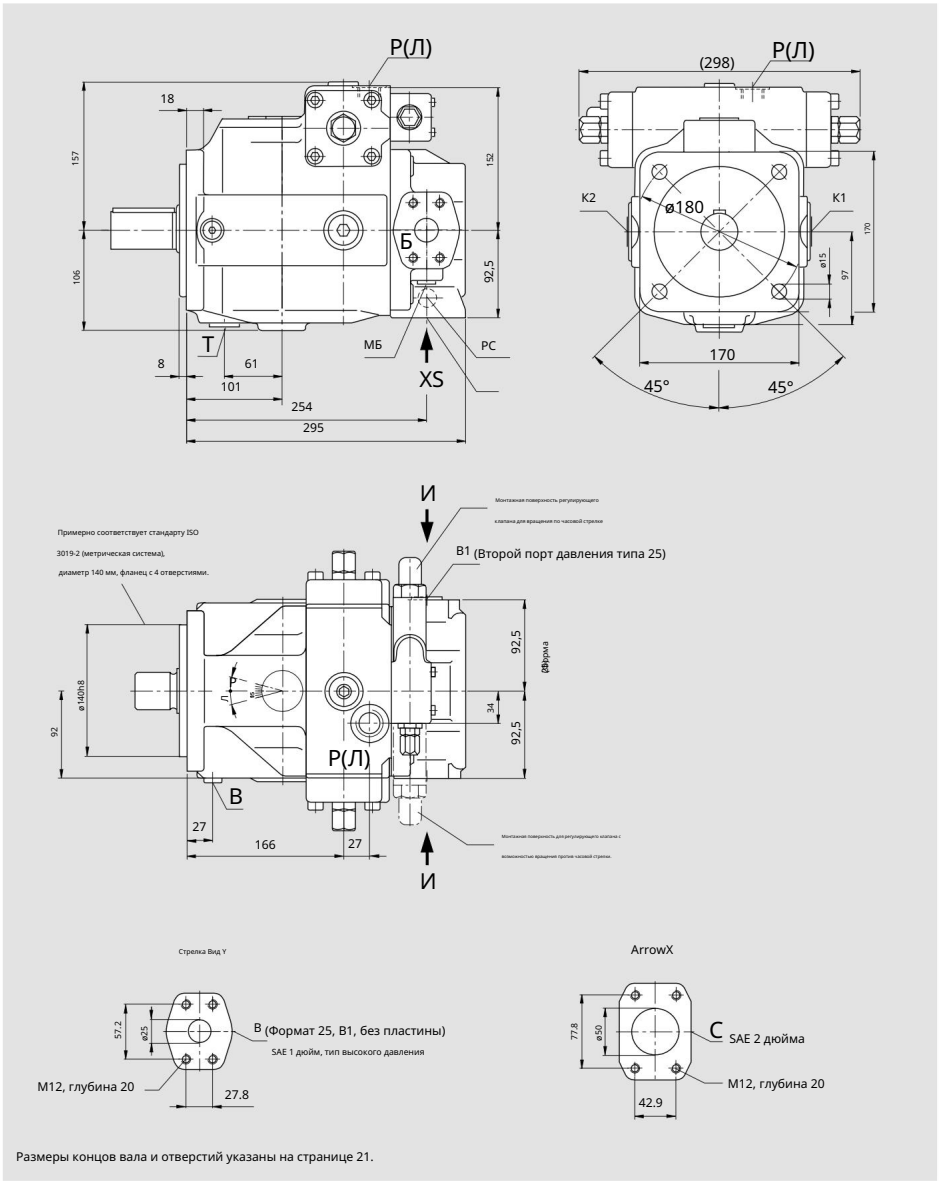

Размеры концов вала и отверстий указаны на странице 21.

Machine Translated by Google

Чертеж с указанием размеров, размер 71

Пожалуйста, запросите эскизные чертежи до завершения проектирования. Единицы измерения: мм.

конец вала

Прямой вал, соответствующий стандарту P DIN 6885.
AS12x8x68

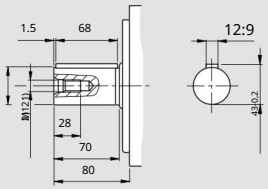

Шлицевой вал, соответствующий стандарту Z DIN 5480.
W40x2x18x9g

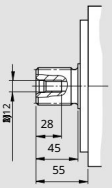

порт

			Максимальный момент затяжки 2)
Винт крепления впускного патрубка S	SAE J518 3) OT 13	2 дюйма M12x1.75, глубина 20 (2)	
порты прошивки K1, K2	DIN 3852 M27x2, глубина 16 (в закрытом состоянии)		330 Нм
T-образный слив	DIN 3852 M27x2, глубина 16 (в закрытом состоянии)		330 Нм
Порт манометра MB (давление на выходе)	DIN 3852 M14x1.5, глубина 12 (в закрытом состоянии)		80 Нм
Порт манометра MS (давление на входе)	DIN 3852 M14x1.5, глубина 12 (в закрытом состоянии)		80 Нм
R(L) Заполнение и удаление воздуха (сливное отверстие)	DIN 3852 M27x2, глубина 16; DIN 3852		330 Нм
U-образный промывочный порт	M14x1.5, глубина 12 (в закрытом состоянии)		80 Нм
Форма 13			
Винт крепления порта высокого давления (типа высокого давления)	SAE J518 3) OT 13	1 дюйм M12x1.75, глубина 20 (2)	
B1 Второй выпускной порт, тип 25	DIN 3852 M27x2, глубина 16 (в закрытом состоянии)		330 Нм
Винт крепления порта высокого давления (типа высокого давления)	SAE J518 3) OT 13	1 дюйм M12x1.75, глубина 20 2) 1	
Винт крепления второго порта давления (типа высокого давления) B1	SAE J518 3) OT 13	дюйм (закрыт пластиной) M12x1.75, глубина 20 (2)	

1) Центральное отверстие соответствует стандарту DIN 332 (винт соответствует стандарту DIN 13)

2) Для достижения максимального момента затяжки следуйте указаниям производителя фитинга и общим мерам предосторожности, приведенным на странице 68.

3) Примечание: Это метрическая резьба, что противоречит стандарту.

Machine Translated by Google

Чертеж с указанием размеров, размер 125.

Пожалуйста, запросите эскизные чертежи до завершения проектирования. Единицы измерения: мм.

Серия 3

(Пример: Размеры клапанов регулирования и поддержания постоянного давления указаны в отдельном каталоге.)

(Метод «Один центр»)

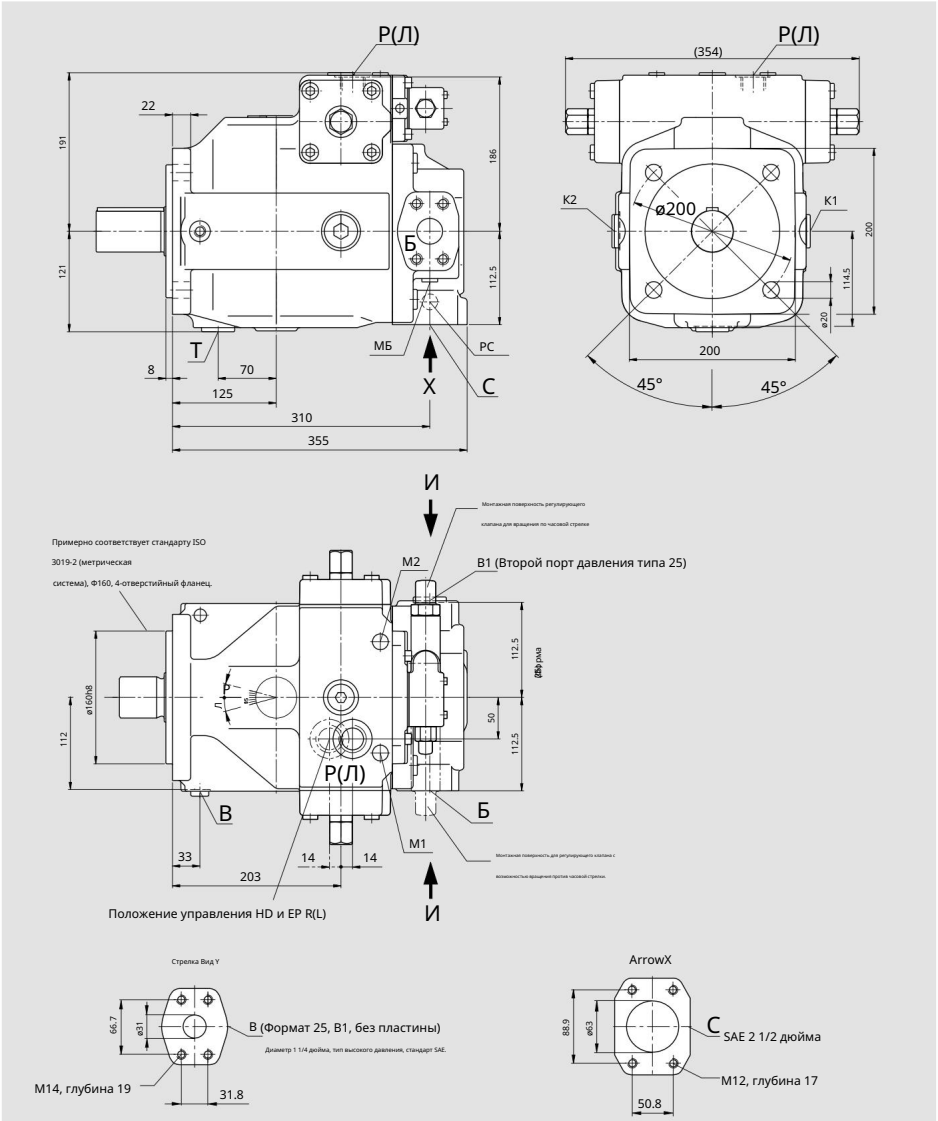

Размеры торца вала и отверстия см. на странице 23.

Machine Translated by Google

Чертеж с указанием размеров, размер 125.

Пожалуйста, запросите эскизные чертежи до завершения проектирования. Единицы измерения: мм.

конец вала

Прямой вал, соответствующий стандарту P DIN 6885.
AC14x9x80

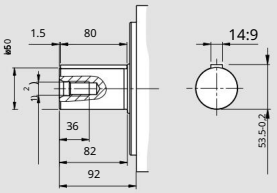

Шлицевой вал, соответствующий стандарту Z DIN 5480.
W50x2x24x9g

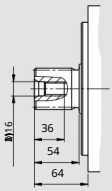

порт

			Максимальный момент затяжки 2)
Винт крепления впускного патрубка S	SAE J518 3) ОТ 13	2 1/2 дюйма M12x1.75, глубина 17 2)	
порты прошивки K1, K2	DIN 3852 M33x2, глубина 18 (в закрытом состоянии)		540 Нм
T-образный слив	DIN 3852 M33x2, глубина 18 (в закрытом состоянии)		540 Нм
Порт манометра MB (давление на выходе)	DIN 3852 M14x1.5, глубина 12 (в закрытом состоянии)		80 Нм
Порт манометра MS (давление на входе)	DIN 3852 M14x1.5, глубина 12 (в закрытом состоянии)		80 Нм
R(L) Заполнение и удаление воздуха (сливное отверстие)	DIN 3852 M33x2, глубина 18; DIN 3852		540 Нм
U-образный промывочный порт	M14x1.5, глубина 12 (в закрытом состоянии)		80 Нм
Порты манометров M1, M2 (давление в диспетчерской)	DIN 3852 M14x1.5, глубина 12 (в закрытом состоянии)		80 Нм

Форма 13

Винт крепления порта высокого давления (типа высокого давления)	SAE J518 3) ОТ 13	1 1/4 дюйма M14x2, глубина 19 2)	
B1 Второй выпускной порт	DIN 3852 M33x2, глубина 18 (в закрытом состоянии)		540 Нм

Форма 25

Винт крепления порта высокого давления (типа высокого давления)	SAE J518 3) ОТ 13	1 1/4 дюйма M14x2, глубина 19 2)	
Винт крепления второго порта давления (типа высокого давления) B1	SAE J518 3) ОТ 13	1 1/4 дюйма (закрыто пластиной) M14x2, глубина 19 2)	

1) Центральное отверстие соответствует стандарту DIN 332 (винт соответствует стандарту DIN 13)

2) Для достижения максимального момента затяжки следуйте указаниям производителя фитинга и общим мерам предосторожности, приведенным на странице 68.

3) Примечание: Это метрическая резьба, что противоречит стандарту.

Machine Translated by Google

Контурный рисунок, размер 180.

Пожалуйста, запросите эскизные чертежи до завершения проектирования. Единицы измерения: мм.

Серия 3

(Пример: Размеры клапанов регулирования и поддержания постоянного давления указаны в отдельном каталоге.)

(Метод «Один центр»)

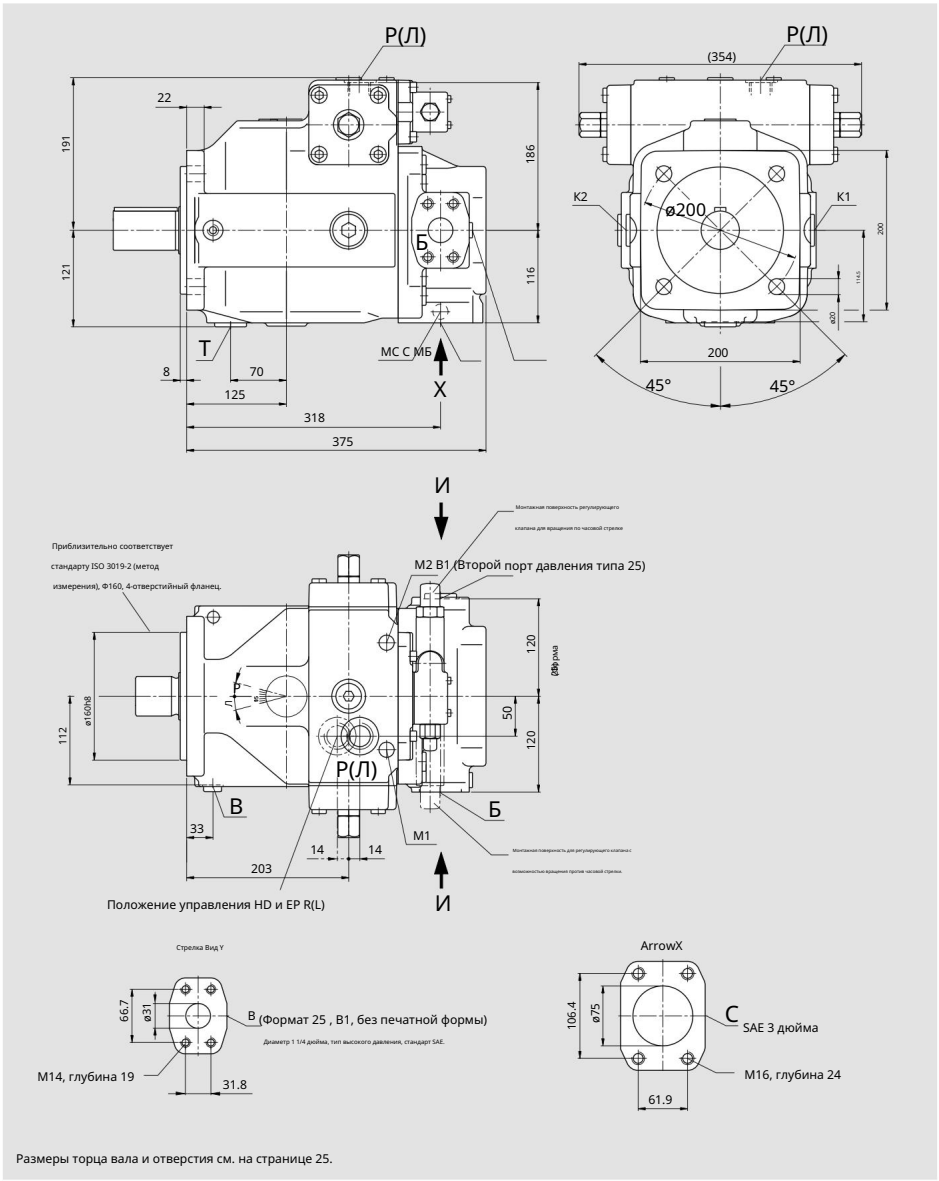

Размеры торца вала и отверстия см. на странице 25.

Machine Translated by Google

Контурный рисунок, размер 180.

Пожалуйста, запросите эскизные чертежи до завершения проектирования. Единицы измерения: мм.

конец вала

Прямой вал, соответствующий стандарту P DIN 6885.
AC14x9x80

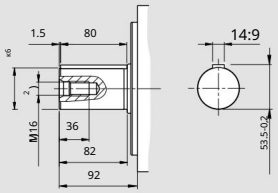

Шлицевой вал, соответствующий стандарту Z DIN 5480.
W50x2x24x9g

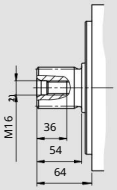

порт

			Максимальный момент затяжки 2)
Винт крепления впускного патрубка S	SAE J518 3) ОТ 13	3 дюйма M16x2, глубина 24 (2)	
порты прошивки K1, K2	DIN 3852 M33x2, глубина 18 (в закрытом состоянии)		540 Нм
T-образный слив	DIN 3852 M33x2, глубина 18 (в закрытом состоянии)		540 Нм
Порт манометра MB (давление на выходе)	DIN 3852 M14x1.5, глубина 12 (в закрытом состоянии)		80 Нм
Порт манометра MS (давление на входе)	DIN 3852 M14x1.5, глубина 12 (в закрытом состоянии)		80 Нм
R(L) Заполнение и удаление воздуха (сливное отверстие)	DIN 3852 M33x2, глубина 18		540 Нм
U-образный промывочный порт	DIN 3852 M14x1.5, глубина 12 (в закрытом состоянии)		80 Нм
Порты манометров M1, M2 (давление в диспетчерской)	DIN 3852 M14x1.5, глубина 12 (в закрытом состоянии)		80 Нм

Форма 13

Винт крепления порта высокого давления (типа высокого давления)	SAE J518 3) ОТ 13	1 1/4 дюйма, глубина 2 дюйма) M14x2, глубина 19 2)	
B1 Второй выпускной порт	DIN 3852 M33x2, глубина 18 (в закрытом состоянии)		540 Нм

Форма 25

Винт крепления порта высокого давления (типа высокого давления)	SAE J518 3) ОТ 13	1 1/4 дюйма M14x2, глубина 19 2) 1
Винт крепления второго порта давления (типа высокого давления) B1	SAE J518 3) ОТ 13	1/4 дюйма (закрыто пластиной) M14x2, глубина 19 2)

1) Центральное отверстие соответствует стандарту DIN 332 (винт соответствует стандарту DIN 13)

2) Для достижения максимального момента затяжки следуйте указаниям производителя фитинга и общим мерам предосторожности, приведенным на странице 68.

3) Примечание: Это метрическая резьба, что противоречит стандарту.

Machine Translated by Google

Чертеж с указанием размеров, размер 250.

Пожалуйста, запросите эскизные чертежи до завершения проектирования. Единицы измерения: мм.

Серия 3

(Пример: Размеры клапанов регулирования и поддержания постоянного давления указаны в отдельном каталоге.)

(Метод «Один цент»)

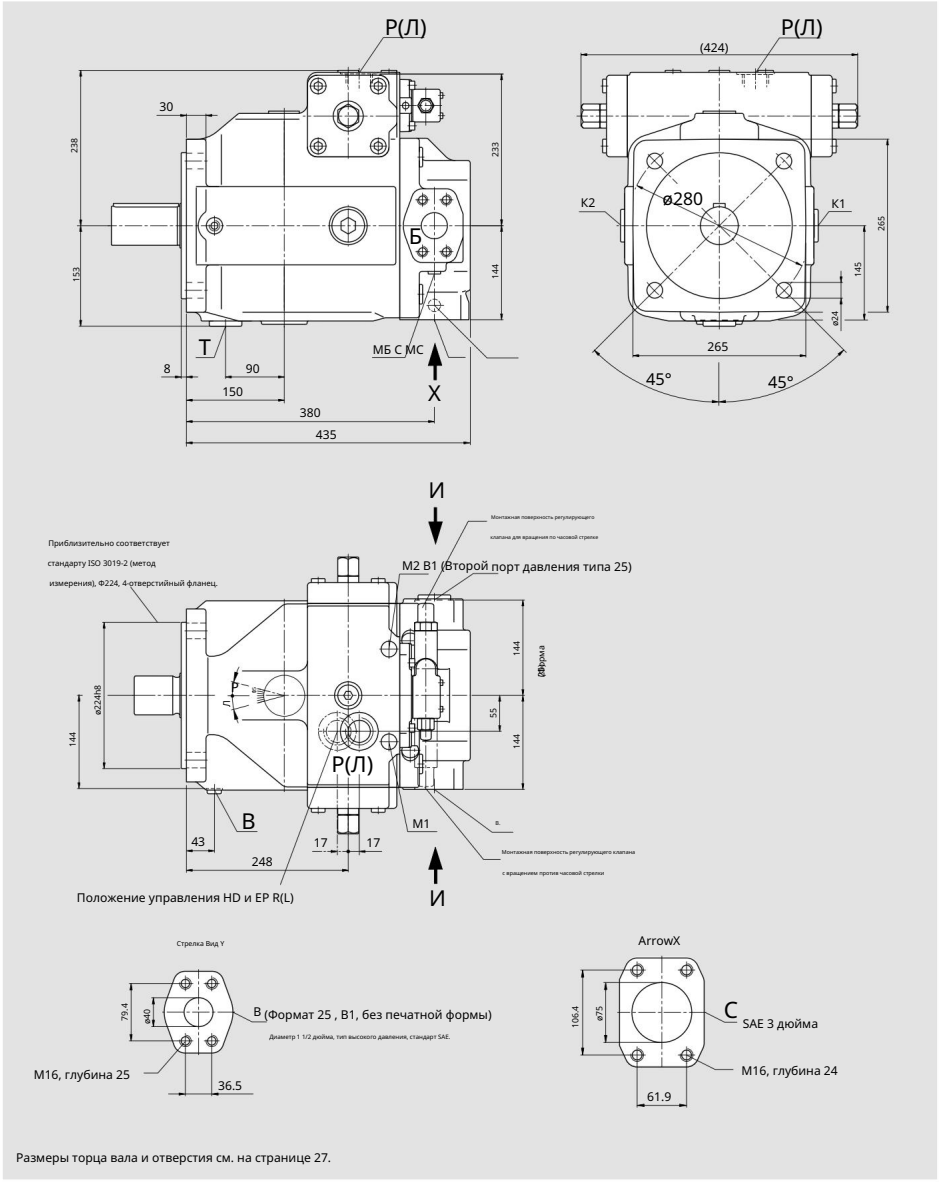

Размеры торца вала и отверстия см. на странице 27.

Machine Translated by Google

Чертеж с указанием размеров, размер 250.

Пожалуйста, запросите эскизные чертежи до завершения проектирования. Единицы измерения: мм.

конец вала

Прямой вал, соответствующий стандарту P DIN 6885.
AS18x11x100

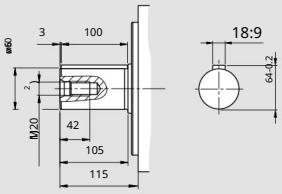

Шлицевой вал, соответствующий стандарту Z DIN 5480.
W60x2x28x9g

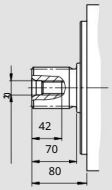

порт

			Максимальный момент затяжки 2)
Винт крепления впускного патрубка S	SAE J518 3) OT 13	3 дюйма M16x2, глубина 24 (2)	
порты прошивки K1, K2	DIN 3852 M42x2, глубина 20 (в закрытом состоянии)		720 Нм
T-образный слив	DIN 3852 M42x2, глубина 20 (в закрытом состоянии)		720 Нм
Порт манометра MB (давление на выходе)	DIN 3852 M14x1.5, глубина 12 (в закрытом состоянии)		80 Нм
Порт манометра MS (давление на входе)	DIN 3852 M14x1.5, глубина 12 (в закрытом состоянии)		80 Нм
R(L) Заполнение и удаление воздуха (сливное отверстие)	DIN 3852 M42x2, глубина 20		720 Нм
U-образный промывочный порт	DIN 3852 M14x1.5, глубина 12 (в закрытом состоянии)		80 Нм
Порты манометров M1, M2 (давление в диспетчерской)	DIN 3852 M18x1.5, глубина 12 (в закрытом состоянии)		140 Нм

Форма 13

Винт крепления порта высокого давления (типа высокого давления)	SAE J518 3) OT 13	1 1/2 дюйма M16x2, глубина 25 (2)	
Дополнительный порт B1	DIN 3852 M42x2, глубина 20 (в закрытом состоянии)		720 Нм

Форма 25

Винт крепления порта высокого давления (типа высокого давления)	SAE J518 3) OT 13	1 1/2 дюйма M16x2, глубина 25 1 1/2	
Винт крепления второго порта давления (типа высокого давления) B1	SAE J518 3) OT 13	дюйма (закрыта пластиной) M16x2, глубина 25 (2)	

1) Центральное отверстие соответствует стандарту DIN 332 (винт соответствует стандарту DIN 13)

2) Для достижения максимального момента затяжки следуйте указаниям производителя фитинга и общим мерам предосторожности, приведенным на странице 68.

3) Примечание: Это метрическая резьба, что противоречит стандарту.

Machine Translated by Google

Контурный рисунок, размер 355

Пожалуйста, запросите эскизные чертежи до завершения проектирования. Единицы измерения: мм.

Серия 3

(Пример: Размеры клапанов регулирования и поддержания постоянного давления указаны в отдельном каталоге.)

(Метод «Один центр»)

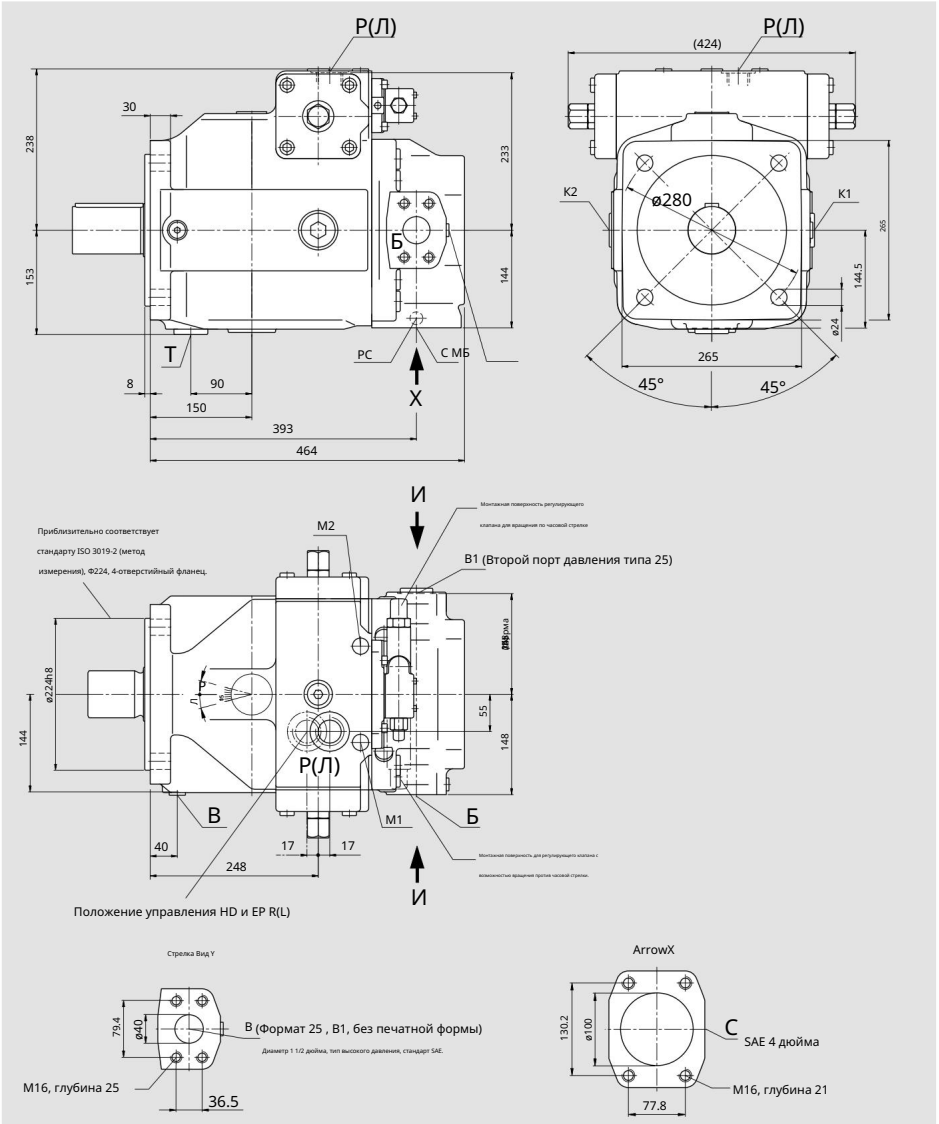

Размеры торца вала и отверстий см. на странице 29.

Machine Translated by Google

Контурный рисунок, размер 355

Пожалуйста, запросите эскизные чертежи до завершения проектирования. Единицы измерения: мм.

конец вала

Прямой вал, соответствующий стандарту P DIN 6885.
AS20x12x100

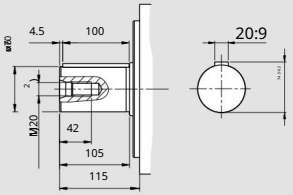

Шлицевой вал, соответствующий стандарту Z DIN 5480.
W70x3x22x9g

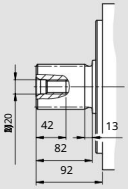

порт

			Максимальный момент затяжки 2)
Винт крепления впускного патрубка S	SAE J518 3) OT 13	4 дюйма M16x2, глубина 21 (2)	
порты прошивки K1, K2	DIN 3852 M42x2, глубина 20 (в закрытом состоянии)		720 Нм
T-образный слив	DIN 3852 M42x2, глубина 20 (в закрытом состоянии)		720 Нм
Порт манометра MB (давление на выходе)	DIN 3852 M14x1.5, глубина 12 (в закрытом состоянии)		80 Нм
Порт манометра MS (давление на входе)	DIN 3852 M14x1.5, глубина 12 (в закрытом состоянии)		80 Нм
R(L) Заполнение и удаление воздуха (сливное отверстие)	DIN 3852 M42x2, глубина 20		720 Нм
U-образный промывочный порт	DIN 3852 M18x1.5, глубина 12 (в закрытом состоянии)		140 Нм
Порты манометров M1, M2 (давление в диспетчерской)	DIN 3852 M18x1.5, глубина 12 (в закрытом состоянии)		140 Нм

Форма 13

Винт крепления порта высокого давления (типа высокого давления)	SAE J518 3) OT 13	1 1/2 дюйма M16x2, глубина 25 (2)	
B1 Второй выпускной порт	DIN 3852 M42x2, глубина 20 (в закрытом состоянии)		720 Нм

Форма 25

Винт крепления порта высокого давления (типа высокого давления)	SAE J518 3) OT 13	1 1/2 дюйма M16x2, глубина 25 1 1/2
Винт крепления второго порта давления (типа высокого давления) B1	SAE J518 3) OT 13	дюйма (закрыта пластиной) M16x2, глубина 25 (2)

1) Центральное отверстие соответствует стандарту DIN 332 (винт соответствует стандарту DIN 13)

2) Для достижения максимального момента затяжки следуйте указаниям производителя фитинга и общим мерам предосторожности, приведенным на странице 68.

3) Примечание: Это метрическая резьба, что противоречит стандарту.

Machine Translated by Google

Чертеж с указанием размеров, размер 500.

Пожалуйста, запросите эскизные чертежи до завершения проектирования. Единицы измерения: мм.

Серия 3

(Пример: Размеры клапанов регулирования и поддержания постоянного давления указаны в отдельном каталоге.)

(Метод «Один центр»)

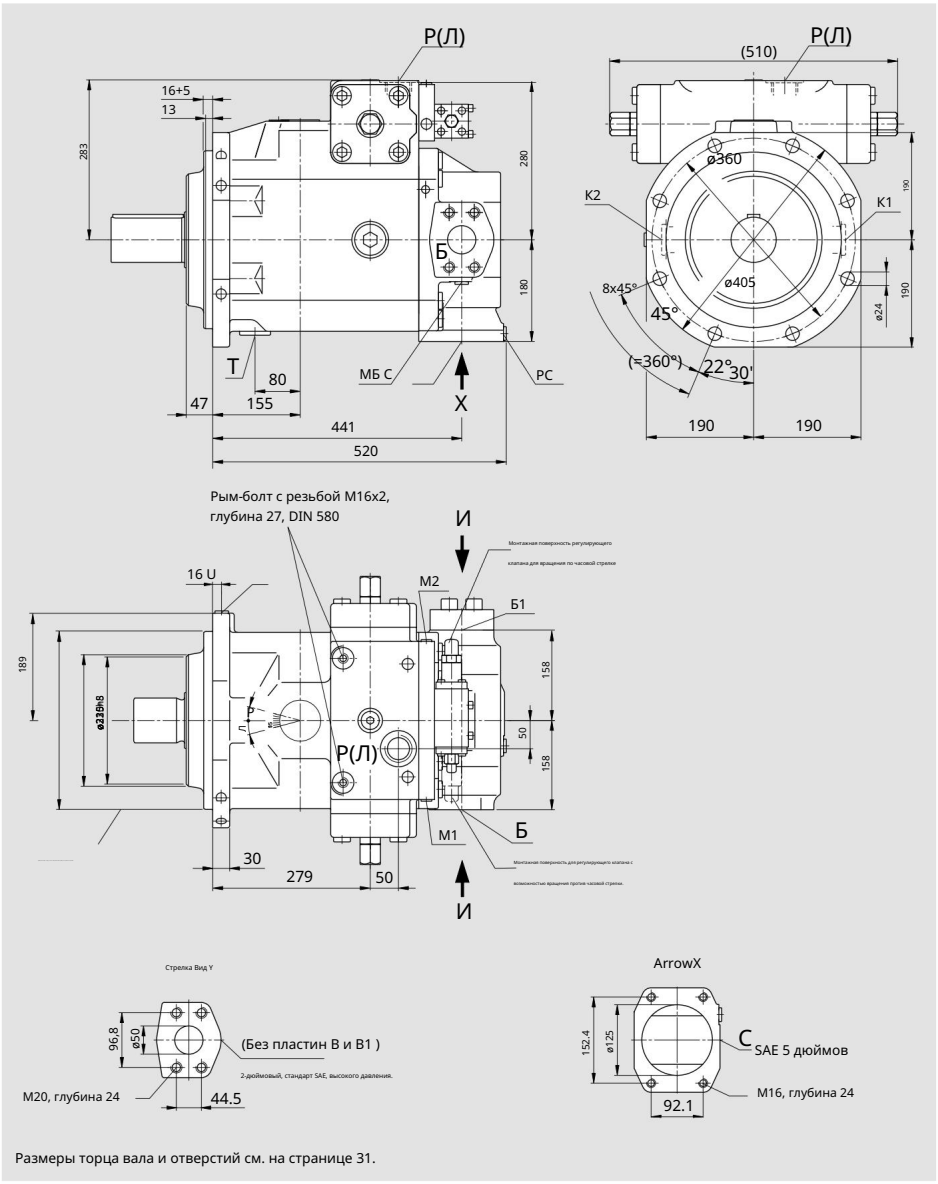

Размеры торца вала и отверстий см. на странице 31.

Machine Translated by Google

Чертеж с указанием размеров, размер 500.

Пожалуйста, запросите эскизные чертежи до завершения проектирования. Единицы измерения: мм.

конец вала

Прямой вал, соответствующий стандарту P DIN 6885.
AS22x14x125

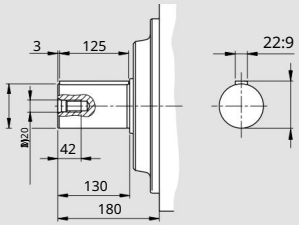

Шлицевой вал, соответствующий стандарту Z DIN 5480.
W80x3x25x9g

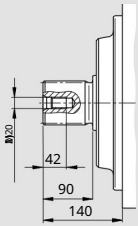

порт

			Максимальный момент затяжки 2)
Винт крепления впускного патрубка S	SAE J518 3)	5 дюймов	
	OT 13	M16x2, глубина 24 (2)	
порты прошивки K1, K2	DIN 3852 M48 x 2, глубина 22 (в закрытом состоянии)		960 Нм
T-образный слив	DIN 3852 M48 x 2, глубина 22 (в закрытом состоянии)		960 Нм
Порт манометра MB (давление на выходе)	DIN 3852 M18x1.5, глубина 12 (в закрытом состоянии)		140 Нм
Порт манометра MS (давление на входе)	DIN 3852 M18x1.5, глубина 12 (в закрытом состоянии)		140 Нм
R(L) Заполнение и удаление воздуха (сливное отверстие)	DIN 3852 M48x2, глубина 22		960 Нм
U-образный промывочный порт	DIN 3852 M18x1.5, глубина 12 (в закрытом состоянии)		140 Нм
Порты манометров M1 и M2 (давление в диспетчерской; однако оно может варьироваться в зависимости от метода контроля DIN 3852).	Монтажный	M18x1.5, глубина 12 (в закрытом состоянии)	140 Нм
		M14x1.5, глубина 12 (в закрытом состоянии)	80 Нм
винт для порта высокого давления DIN 3852 B.	SAE J518 3)	2 дюйма	
	OT 13	M20x2.5, глубина 24 (2)	
Винт крепления второго порта давления (типа высокого давления) B1	SAE J518 3)	2 дюйма (закрыто тарелкой)	
	OT 13	M20x2.5, глубина 24 (2)	

1) Центральное отверстие соответствует стандарту DIN 332 (винт соответствует стандарту DIN 13)

2) Для достижения максимального момента затяжки следуйте указаниям производителя фитинга и общим мерам предосторожности, приведенным на странице 68.

3) Примечание: Это метрическая резьба, что противоречит стандарту.

Machine Translated by Google

Чертеж с указанием размеров, размер 750.

Пожалуйста, запросите эскизные чертежи до завершения проектирования. Единицы измерения: мм.

Серия 3

(Пример: Размеры клапанов регулирования и поддержания постоянного давления указаны в отдельном каталоге.)

(Метод «Один цент»)

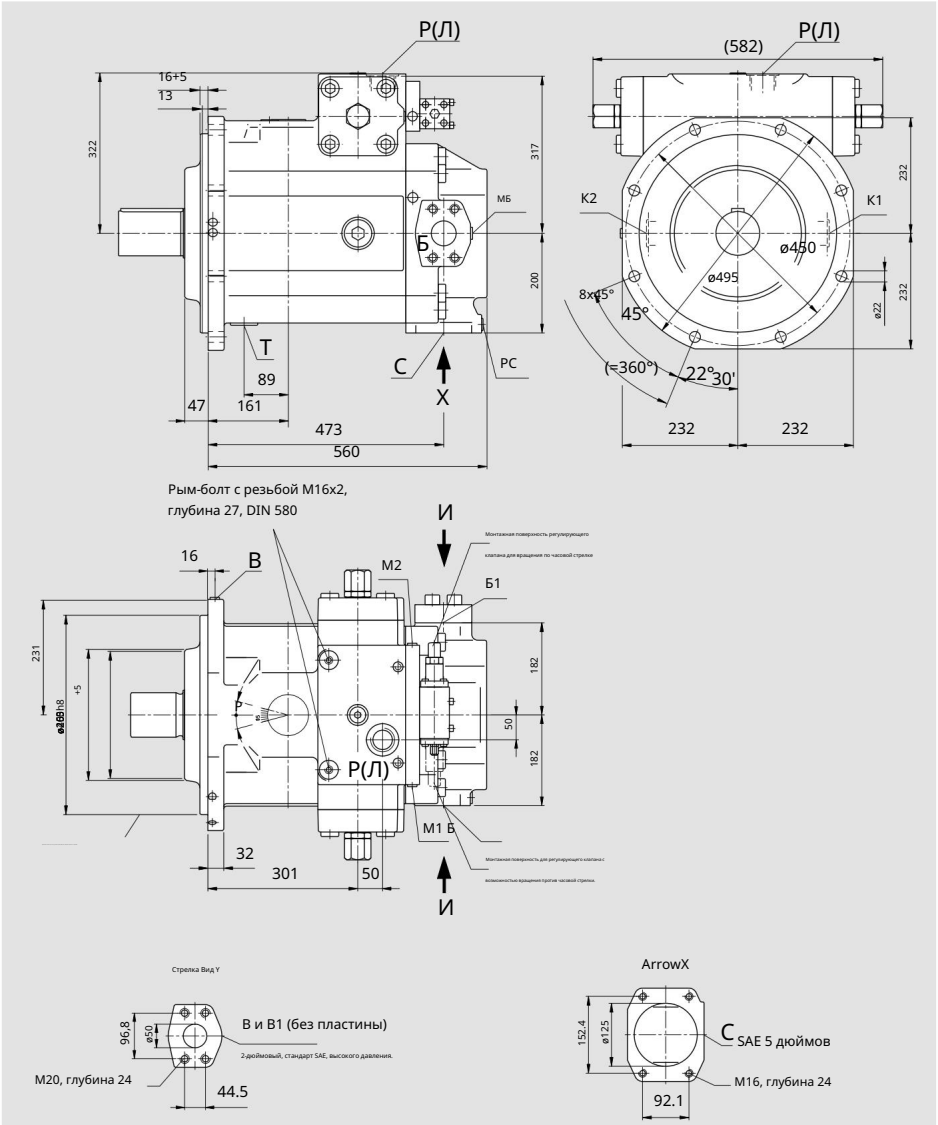

Размеры торца вала и отверстий см. на странице 33.

Machine Translated by Google

Чертеж с указанием размеров, размер 750.

Пожалуйста, запросите эскизные чертежи до завершения проектирования. Единицы измерения: мм.

конец вала

Прямой вал, соответствующий стандарту P DIN 6885.
AS25x14x125

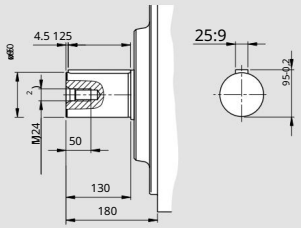

Шлицевой вал, соответствующий стандарту Z DIN 5480.
W90x3x28x9g

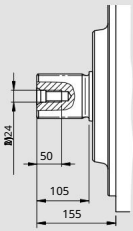

порт

			Максимальный момент затяжки 2)
Винт крепления впускного патрубка S	SAE J518 3) OT 13	5 дюймов M16x2, глубина 24 (2)	
порты прошивки K1, K2	DIN 3852 M48 x 2, глубина 20 (в закрытом состоянии)		960 Нм
T-образный слив	DIN 3852 M48 x 2, глубина 20 (в закрытом состоянии)		960 Нм
Порт манометра MB (давление на выходе)	DIN 3852 M18x1.5, глубина 12 (в закрытом состоянии)		140 Нм
Порт манометра MS (давление на входе)	DIN 3852 M18x1.5, глубина 12 (в закрытом состоянии)		140 Нм
R(L) Заполнение и удаление воздуха (сливное отверстие)	DIN 3852 M48x2, глубина 20		960 Нм
U-образный промывочный порт	DIN 3852 M18x1.5, глубина 12 (в закрытом состоянии)		140 Нм
Порты манометров M1 и M2 (давление в диспетчерской; однако оно может варьироваться в зависимости от системы управления).	DIN 3852 DIN 3852	M18x1.5, глубина 12 (в закрытом состоянии) M14x1.5, глубина 12 (в закрытом состоянии)	140 Нм 80 Нм
Винт крепления порта высокого давления (типа высокого давления)	SAE J518 3) OT 13	2 дюйма M20x2.5, глубина 24 (2)	
Винт крепления второго порта давления (типа высокого давления) B1	SAE J518 3) OT 13	2 дюйма (закрыто тарелкой) M20x2.5, глубина 24 (2)	

1) Центральное отверстие соответствует стандарту DIN 332 (винт соответствует стандарту DIN 13)

2) Для достижения максимального момента затяжки следуйте указаниям производителя фитинга и общим мерам предосторожности, приведенным на странице 68.

3) Примечание: Это метрическая резьба, что противоречит стандарту.

Machine Translated by Google

Чертеж с указанием размеров, размер 750.

Пожалуйста, запросите эскизные чертежи до завершения проектирования. Единицы измерения: мм.

Насос-усилитель с крыльчаткой серии 3

(Пример: Размеры клапанов регулирования и поддержания постоянного давления указаны в отдельном каталоге.)

(Метод «Один цент»)

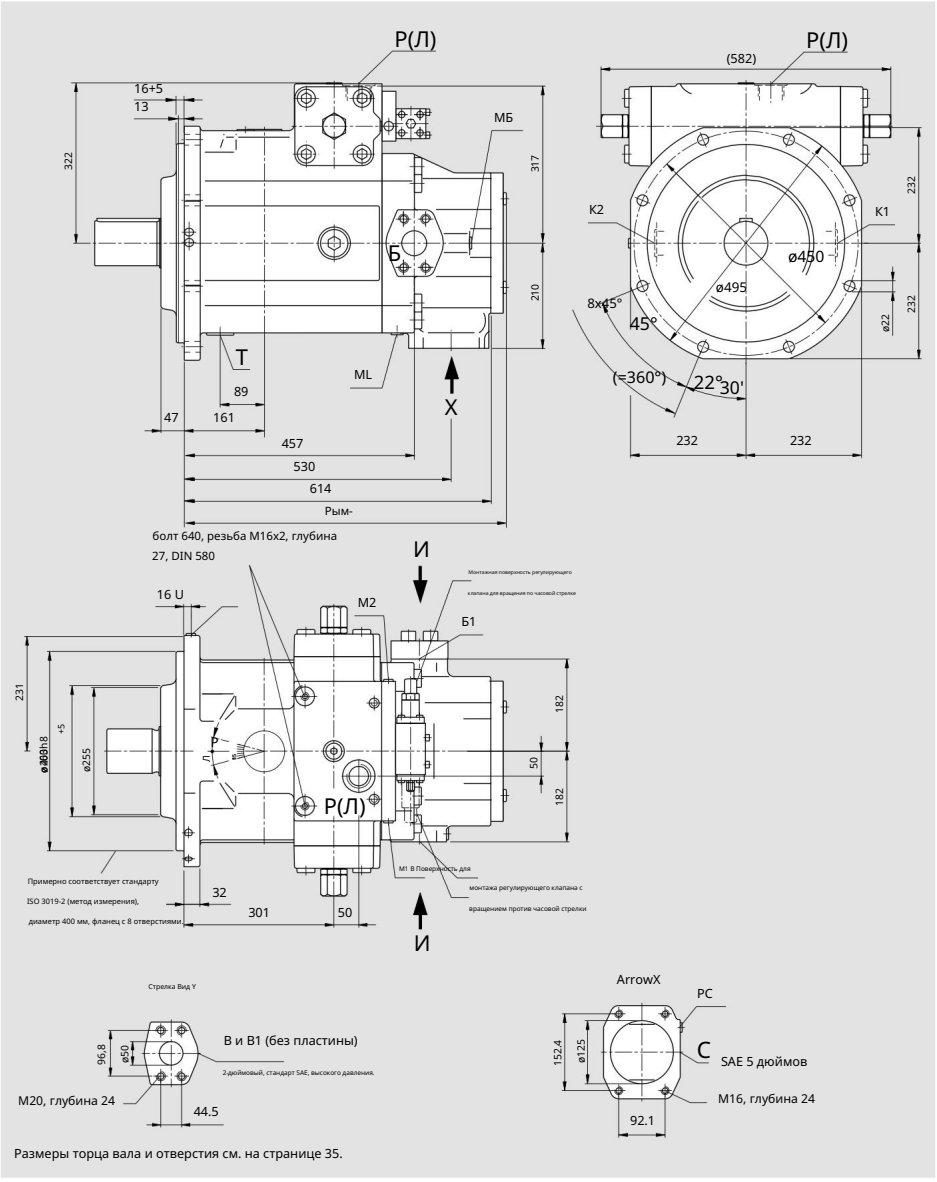

Размеры торца вала и отверстия см. на странице 35.

Machine Translated by Google

Чертеж с указанием размеров, размер 750.

Пожалуйста, запросите эскизные чертежи до завершения проектирования. Единицы измерения: мм.

В комплект входит насос-усилитель (крыльчатка).

конец вала

Прямой вал, соответствующий стандарту P DIN 6885.
AS25x14x125

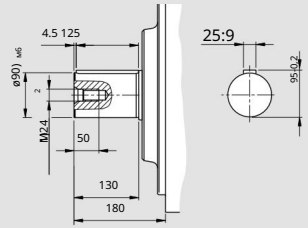

Шлицевой вал, соответствующий стандарту Z DIN 5480.
W90x3x28x9g

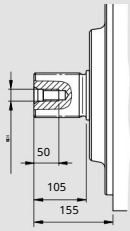

порт

			Максимальный момент затяжки 2)
Винт крепления впускного патрубка S	SAE J518 3) OT 13	5 дюймов M16x2, глубина 24 (2)	
порты прошивки K1, K2	DIN 3852 M48 x 2, глубина 20 (в закрытом состоянии)		960 Нм
Т-образный слив	DIN 3852 M48 x 2, глубина 20 (в закрытом состоянии)		960 Нм
Порт манометра MB (давление на выходе)	DIN 3852 M18x1.5, глубина 12 (в закрытом состоянии)		140 Нм
Порт манометра MS (давление на входе)	DIN 3852 M18x1.5, глубина 12 (в закрытом состоянии)		140 Нм
Порт для манометра ML (давление наддува)	DIN 3852 M18x1.5, глубина 12 (в закрытом состоянии)		140 Нм
R(L) Заполнение и удаление воздуха (сливное отверстие)	DIN 3852 M48x2, глубина 20		960 Нм
U-образный сливной патрубок DIN 3852 M18x1.5, глубина 12 (в закрытом состоянии)			140 Нм
Порты манометров M1 и M2 (давление в диспетчерской; однако оно может варьироваться в зависимости от метода контроля DIN 3852).		M18x1.5, глубина 12 (в закрытом состоянии)	140 Нм
	Винт крепления	M14x1.5, глубина 12 (в закрытом	80 Нм
порта высокого давления DIN 3852 B (тип высокого давления) B1	SAE J518 3) OT 13	состоянии) 2 дюйма M20x2.5, глубина 24 2	
Винт крепления второго порта высокого давления (тип высокого давления)	SAE J518 3) OT 13	дюйма (закрыто пластиной) M20x2.5, глубина 24 (2)	

1) Центральное отверстие соответствует стандарту DIN 332 (винт соответствует стандарту DIN 13)

2) Для достижения максимального момента затяжки следуйте указаниям производителя фитинга и общим мерам предосторожности, приведенным на странице 68.

3) Примечание: Это метрическая резьба, что противоречит стандарту.

Machine Translated by Google

A7Z6

Чертеж с указанием размеров, размер 1000.

Пожалуйста, запросите эскизные чертежи до завершения проектирования. Единицы измерения: мм.

Серия 3

(Пример: Размеры клапанов регулирования и поддержания постоянного давления указаны в отдельном каталоге.)

(Метод «Один центр»)

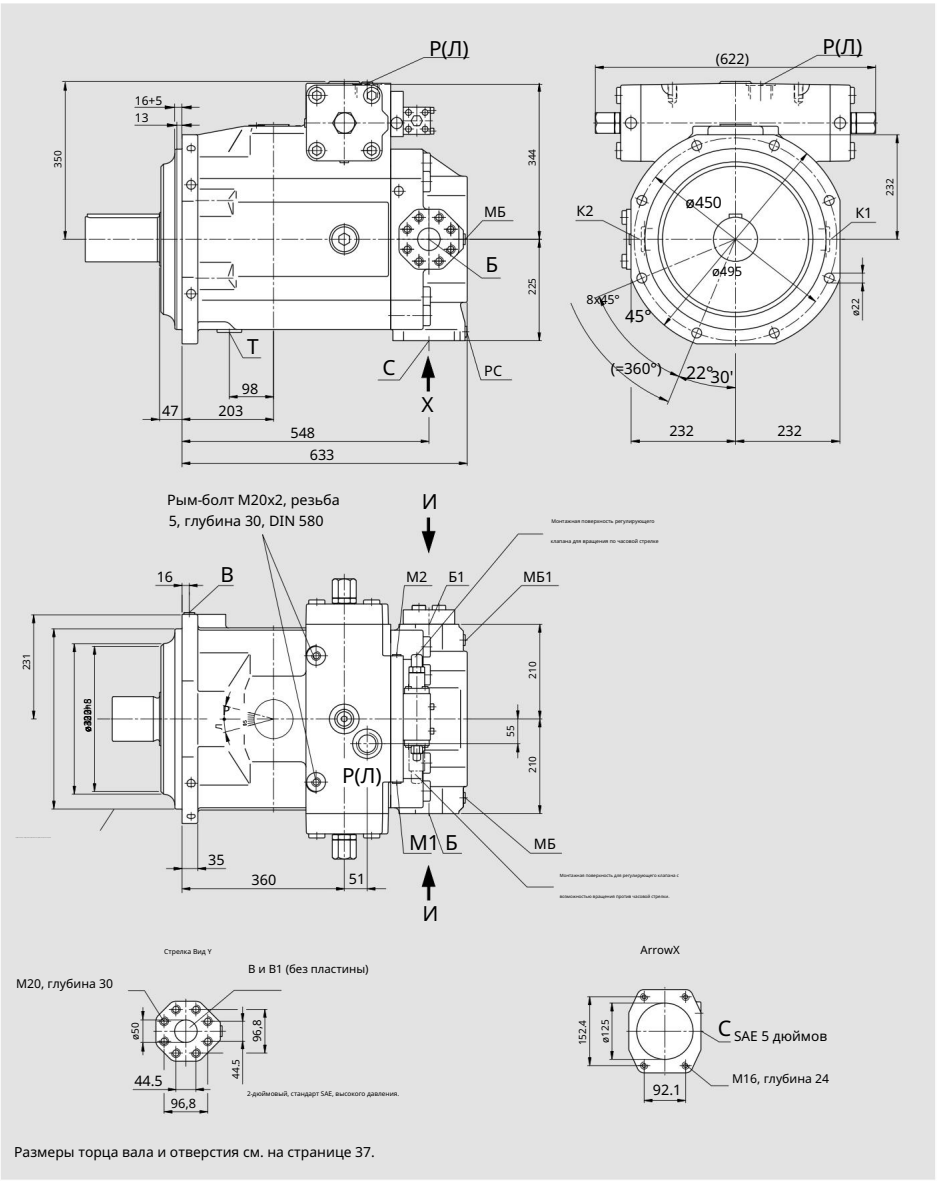

Размеры торца вала и отверстия см. на странице 37.

Machine Translated by Google

Чертеж с указанием размеров, размер 1000.

Пожалуйста, запросите эскизные чертежи до завершения проектирования. Единицы измерения: мм.

конец вала

Прямой вал, соответствующий стандарту P DIN 6885.
AS28x16x160

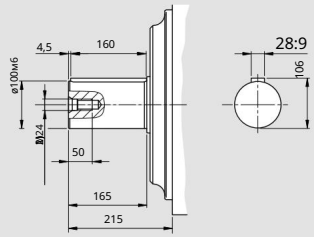

Шлицевой вал, соответствующий стандарту Z DIN 5480.
W100x3x32x9g

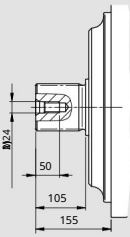

порт

			Максимальный момент затяжки 2)
Винт крепления впускного патрубка S	SAE J518 3) OT 13	5 дюймов M16x2, глубина 24 (2)	
Сливной патрубок промывки K1, K2	DIN 3852 M48 x 2, глубина 20 (в закрытом состоянии)		960 Нм
T	DIN 3852 M48 x 2, глубина 20 (в закрытом состоянии)		960 Нм
Порт манометра MB, MB1 (давление на выходе)	DIN 3852 M18x1.5, глубина 12 (в закрытом состоянии)		140 Нм
Порт манометра MS (давление на входе)	DIN 3852 M18x1.5, глубина 12 (в закрытом состоянии)		140 Нм
R(L) Заполнение и удаление воздуха (сливное отверстие)	DIN 3852 M48x2, глубина 20		960 Нм
U-образный промывочный порт	DIN 3852 M18x1.5, глубина 12 (в закрытом состоянии)		140 Нм
Порты манометров M1, M2 (давление в диспетчерской). Однако метод контроля соответствует (Может варьироваться в зависимости от формулы.)	DIN 3852.	M18x1.5, глубина 12 (в закрытом состоянии) M14x1.5, глубина 12 (в закрытом состоянии)	140 Нм 80 Нм
Винт крепления порта высокого давления (типа высокого давления)	SAE J518 3) OT 13	2 дюйма M20x2.5, глубина 30 (2)	
Винт крепления второго порта давления (типа высокого давления) B1	SAE J518 3) OT 13	2 дюйма (закрыто тарелкой) M20x2.5, глубина 30 (2)	

1) Центральное отверстие соответствует стандарту DIN 332 (винт соответствует стандарту DIN 13)

2) Для достижения максимального момента затяжки следуйте указаниям производителя фитинга и общим мерам предосторожности, приведенным на странице 68.

3) Примечание: Это метрическая резьба, что противоречит стандарту.

Machine Translated by Google

Сквозной проезд

Аксиально-поршневой насос A4VSO может быть оснащен сквозным приводом, описанным на странице 4.
Сквозной привод можно заказать в формате K/U 31...99.

При подключении насосов рекомендуется ограничить их количество тремя или менее.

Допустимый крутящий момент сквозного привода

размер			40 71 125 180 250 355 500 750 1000
Ось сплайна			
Максимально допустимый крутящий момент вала первого насоса			
(Насос 1 + Насос 2)		Общий максимум	Nm 446 790 1392 2004 2782 3952 5566 8348 11130
Допустимый крутящий момент сквозного привода.		TД1 макс	Нм 223 395 696 1002 1391 1976 2783 4174 5565
		TD2 макс	Нм 223 395 696 1002 1391 1976 2783 4174 5565
В Допустимый крутящий момент сквозного привода		TД1 макс	Нм 223 395 696 1002 1391 1976 2783 4174 5565
		TD2 макс	Нм 223 395 696 1002 1391 1976 2783 4174 5565
Прямая ось			
Максимально допустимый крутящий момент вала первого насоса			
(Насос 1 + Насос 2)		Общий максимум	Нм 380 700 1392 1400 2300 3557 5200 7513 9444
Допустимый крутящий момент сквозного привода.		TД1 макс	Нм 223 395 696 1002 1391 1976 2783 4174 5565
		TD2 макс	Нм 157 305 696 398 909 1581 2417 3339 3879
В Допустимый крутящий момент сквозного привода		TД1 макс	Нм 157 305 696 398 909 1581 2417 3339 3879
		TD2 макс	Нм 223 395 696 1002 1391 1976 2783 4174 5565

Распределение крутящего момента



Однонасосная система с проходным приводом

Инструкции по заказу, если подключаемый насос не требует установки, см. на странице 4.

В комплект данного кейса входят следующие аксессуары:

Все сквозные приводы, за исключением K/U 99, поставляются
с муфтами, крепежными болтами, уплотнениями и переходными фланцами по мере необходимости.

В К/У 99
В комплект входит сквозной приводной вал, без муфты и переходного фланца. Сквозной приводной узел закрыт и герметичен.

Универсальный сквозной привод

Для насосов типоразмеров от 125 до 355 все сквозные приводы поставляются в виде универсальных сквозных приводов типа U.

Их преимущество заключается в возможности последующего подключения.

Конфигурацию сквозного привода можно легко изменить, заменив переходной фланец и муфту.
Комплект для переоборудования можно заказать отдельно. См. каталог 95581.

Комбинированный насос

Для создания независимого контура можно установить дополнительный насос.

1. Состоит из двух аксиально-поршневых насосов Rexroth; если требуется заводская установка, два отдельных обозначения модели следует разделять знаком «+».
   Его нужно поразить.

   Пример заказа:
   A4VSO 125 DR / 30 R – PPB13U33 + A4VSO 71 DR / 10 R – PZB13N00

2. Если для заводской установки в качестве второго насоса требуется шестеренчатый или радиально-поршневой насос, пожалуйста, свяжитесь с нами.

Machine Translated by Google

Список автомобилей A4VSO, проезжающих через весь маршрут.

Сквозной проезд - A4VSO			Подключение насосов				Трайдра Канун
Монтаж Фланец G	Нарезка шлицевых валов Тяга 6)	Форма A4VSO/G	A4CSG Размер (на конце вала)	A10V(S)O/31(2) 5) Размер (на конце вала)	A10V(S)O/52(3) Размер (на конце вала)	Ограниченный/Вписанный Шестеренчатый насос	В следующие размеры Доступный
Монтажный фланец ISO 3019-2 (метрическая система)							
80, 2-отверстийное крепление 19-4 (3/4 дюйма, 11 зубьев) 3)	K/UB2	–	–	18 (C)/31	10 (S)	–	71
100, 2-отверстийное крепление 22-4 (7/8 дюйма, 13 зубьев) 3)	K/UB3	–	–	28 (C)/31	–	–	40...180
	25-4 (1 дюйм, 15 зубьев) 3) K/UB4	– 125,	–	45 (C)/31	–	–	40...500
крепление на 2 отверстия 32-4 (1 1/4 дюйма, 14 зубьев) 3)	K/		–	71 (C)/31	–	–	71...355
	UB5 – 38-4 (1 1/2 дюйма, 17 зубьев) 3) UB6	–	–	100 (S)/31	–	–	в процессе подготовки
125, крепление на 4 отверстия W 32x2x14x9g 2)	K/U31 40 (Z) – 140, 4-			–	–	–	40...500
отверстийное крепление W 40x2x18x9g	K/U33 71 (Z) –			–	–	–	71...750
2) 160, 4-отверстийное крепление W 50x2x24x9g	2) K/U34 125 (Z) –			–	–	–	125...750
		180 (Z) –		–	–	–	180...750
	32-4 (1 1/4 дюйма, 14T) 3) UB8	–	–	71 (C)/32	–	–	250
180, 4-отверстийное крепление 44-4 (1 3/4 дюйма, 13T) 3)	K/UB7	–	–	140 (S)/31/32	–	–	180...500
	38-4 (1 1/2 дюйма, 17T) 3) UB9-224, 4-		–	100 (S)/32	–	–	в процессе подготовки
отверстийное крепление W 60x2x28x9g 2)	K/U35 250 (Z) 250 (Z) –				–	–	250...750
	W 70x3x22x9g 2) 315, 8-	K/U77 355 (Z) 355 (Z) –			–	–	355500
отверстийное крепление W 80x3x25x9g	2) K43 400, 8-	500 (Z) 500 (Z) –			–	–	500, 750
отверстийное крепление, Ш 90x3x28x9 г	2) K76	750 (Z) 750 (Z) –			–	–	750
	W 100x3x32x9g 2)	1000 (Z) –		–	–	–	1000
Монтажный фланец K88 SAE J 744 (ISO 3019-1)							
82-2 (A) 1)	16-4 (5/8 дюйма, 9T) 3) K/U01	–	–	–	–	AZ-PF-1X-004...022 4)	40...750
	19-4 (3/4 дюйма, 11T) 3) K/U52	–	–	18 (C)/31	1018 (S)	–	40 и 71
101-2 (B) 1)	22-4 (7/8 дюйма, 13T) 3) K/U68	–	–	28 (C)/31	28 (C)	AZ-PN-1X-020...032 4)	40...500
	25-4 (1 дюйм, 15 зубьев) 3) K/U04	–	–	45 (C)/31	45 (S)	PGH4	40...500
127-2 (C) 1)	32-4 (1 1/4 дюйма, 14T) 3) K/U07	–	–	71 (C)/31	–	–	71...500
	38-4 (1 1/2 дюйма, 17T) 3) K/U24	–	–	100 (S)/31	85 (C)	PGH5	125...500
152-4 (D) 1)	44-4 (1 3/4 дюйма, 13 зубьев) 3) K/U17	–	–	140 (S)/31	–	–	180...500
Диаметр 63-4, метрический диаметр прямого вала 25	K/U57	–	–	–	–	P4	40 и 71

1) 2 = крепление с 2 отверстиями, 4 = крепление с 4 отверстиями

2) Соответствует стандарту DIN 5480

3) Шлицевые валы, соответствующие стандарту SAEJ744 OCT83

4) Компания Rexroth рекомендует специально разработанный шестеренчатый насос. Для получения подробной информации свяжитесь с нами.

5) Если вам требуется сквозной привод для A10V(S)O с закругленным концом вала, пожалуйста, свяжитесь с нами.

6) Прямой вал с проходным приводом типа K/U57

Machine Translated by Google

Допустимый изгибающий момент

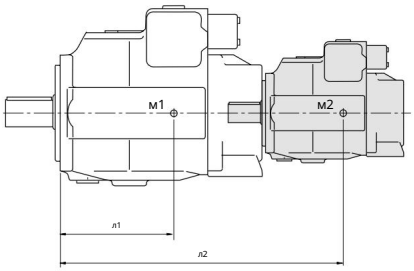

м1, м2 [кг] Масса насоса

l1, l2 [мм] Расстояние между центрами тяжести

$$Tm = m1 \cdot l1 \cdot \frac{1}{102} + м2 \cdot л2 \cdot \frac{1}{102} \text{ [Нм]}$$

размер			40	71	125	180	250	355	500	750	1000
Допустимый изгибающий момент	$T_{м\ перм.}$	Нм	1800	2000	4200	4200	9300	9300	15600	19500	19500
10 g ≙ ускорение 98,1 м/с² Допустимый изгибающий момент	$T_{м\ перм.}$	Нм	180	200	420	420	930	930	1560	1950	1950
Качество (A4VSO...DR)	м		39	53	88	102	184	207	320	460	605
Расстояние между центрами тяжести	$л1$	кг мм	120	140	170	180	210	220	230	260	290

Machine Translated by Google

Чертеж наружных размеров (комбинированный насос)

Пожалуйста, запросите эскизные чертежи до завершения проектирования.

Это отстой. Единица измерения: мм.

A4VSO + A4VSO

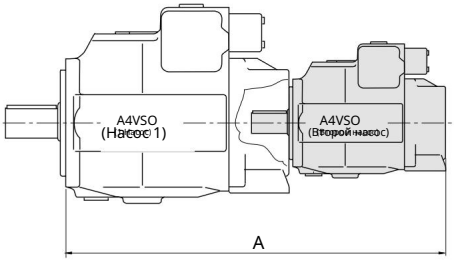

Общая длина A

A4VSO (Насос 1) Размеры: 40, 71 , 125, 180, 250, 355, 500, 750 , 1000	A4VSO..DR..N00 (Второй насос)								
Размер 40	554	–	–	–	–	–	–	–	–
Размер 71	582	611	–	–	–	–	–	–	–
Размер 125	635	664	724	–	–	–	–	–	–
Размер 180	659	688	748	768	–	–	–	–	–
Размер 250	719	748	808	828	904	–	–	–	–
Размер 355	748	777	837	857	933	962	–	–	–
Размер 500	771	800	860	880	976	1005	1110	–	–
Размер 750	821	850	910	930	1026	1055	1160	1214	–
Размер 1000	*	*	*	*	*	*	*	*	1368

Пожалуйста, свяжитесь с нами.

Machine Translated by Google

Чертеж наружных размеров (комбинированный насос)

Пожалуйста, запросите эскизные чертежи до завершения проектирования.

Это отстой. Единица измерения: мм.

A4VSO + A10VSO

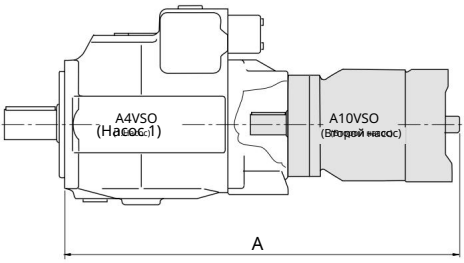

Общая длина A

A4VSO	A10VSO.../31 (Второй насос)					
(Насос 1) Размер 18	Размер 40	Размер 28	Размер 45	Размер 71	Размер 100	Размер 140
	458	496	514	–	–	–
Размер 71	486	497	540	580	–	–
Размер 125	564	575	593	628	698	–
Размер 180	588	599	617	652	722	744
Размер 250	648	659	677	712	782	791
Размер 355	*	*	706	741	*	820
Размер 500	700	711	729	764	857	868
Размер 750	750	761	779	812	907	917
Размер 1000	*	*	*	*	*	*

Пожалуйста, свяжитесь с нами.

Machine Translated by Google

Чертеж наружных размеров (сквозной привод)

Пожалуйста, запросите эскизные чертежи до завершения проектирования.

Это отстой. Единица измерения: мм.

Монтажный фланец K31 ISO 3019-2 125, 4-отверстийный монтаж
Муфта, соответствующая стандарту DIN 5480 N32x2x14x8H

Крепление вала с шлицами A4VSO/G 40

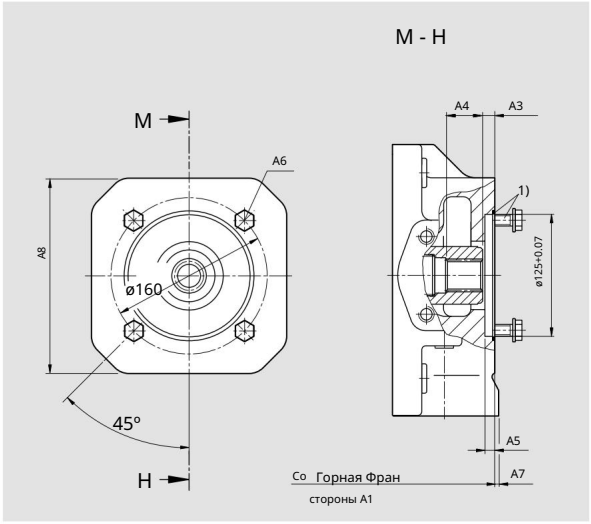

Размер A1	A3	A4	A5	A6 2)
40	288 12.5	40	9	M12
71	316 12.5	33.6	9	M12
500 505	12.5	38.5	9	750 В процессе M12
подготовки				
1000 в процессе подготовки				

Размер A7	A8
40	– –
71	– –
500 15 750 В	240
процессе подготовки	
1000 в процессе подготовки	

Монтажный фланец U31 ISO 3019-2 125, 4-отверстийный монтаж
Муфта, соответствующая стандарту DIN 5480 N32x2x14x8H

Крепление вала с шлицами A4VSO/G 40

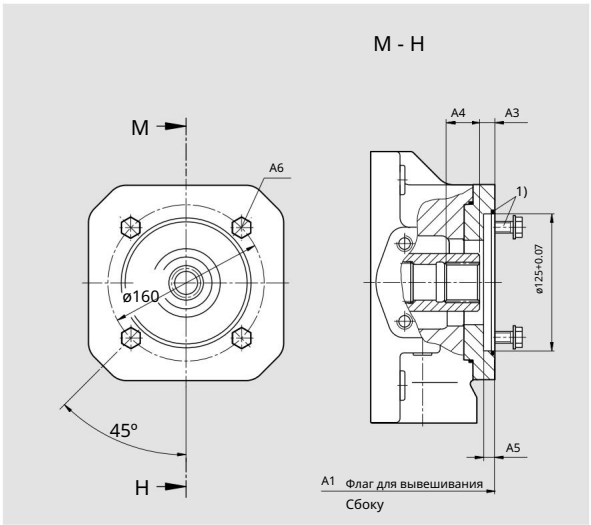

Размер A1	A3	A5	125	369	14	35,6	9	A6 2)
								M12
180 393	12.5	35.6	9					M12
250 453	12.5	38	9					M12
355 482	12.5	38	9					M12

1) Крепежные болты и уплотнительные кольца входят в комплект.

2) Для винтов, соответствующих стандарту DIN 13, и для определения максимального момента затяжки соблюдайте общие меры предосторожности, указанные на странице 68.

Machine Translated by Google

Чертеж наружных размеров (сквозной привод)

Пожалуйста, запросите эскизные чертежи до завершения проектирования.

Это отстой. Единица измерения: мм.

Монтажный фланец K33 ISO 3019-2 140, 4-отверстийный монтаж
Муфта, соответствующая стандарту DIN 5480 N40x2x18x8H

Крепление шлицевого вала A4VSO/G 71

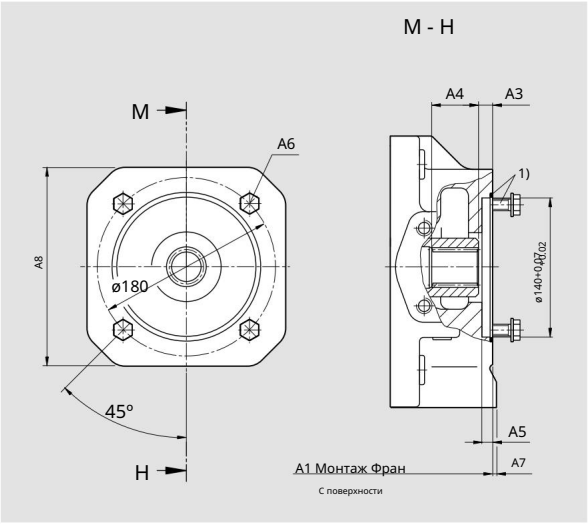

Размер A1	A3	A4	A5	A6 2)
71	316 11.5	42.8	9	M12
500 505	12.5	57	9	M12
750 555	12.5	44.5	9 750 * Подготовка	M12
1000 в процессе подготовки				

Размер A7	A8
71	– –
500 15	240
750 – 750 * в	–
процессе подготовки	
1000 в процессе подготовки	

* Включает в себя подкачивающий насос

Монтажный фланец U33 ISO 3019-2 140, 4-отверстийный монтаж
Муфта, соответствующая стандарту DIN 5480 N40x2x18x8H

Крепление шлицевого вала A4VSO/G 71

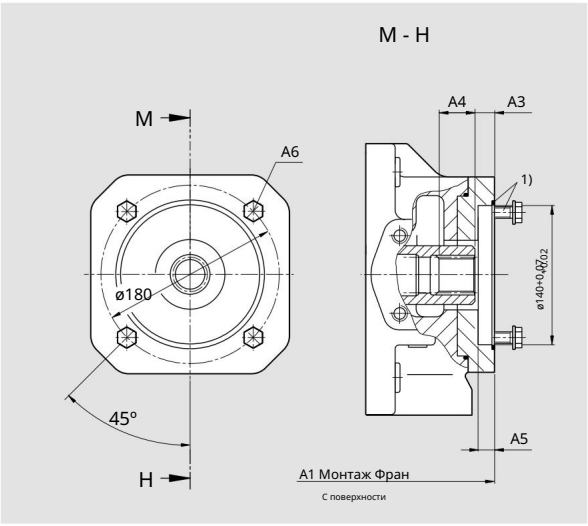

Размер A1	A3	A4	A5	A6 2)
125 369	12.5	43.8	9	M12
180 393	12.5	43.8	9	M12
250 453	12.5	48.9	9	M12
355 482	12.5	48	9	M12

1) Крепежные болты и уплотнительные кольца входят в комплект.

2) Для винтов, соответствующих стандарту DIN 13, и для определения максимального момента затяжки соблюдайте общие меры предосторожности, указанные на странице 68.

Machine Translated by Google

Чертеж наружных размеров (сквозной привод)

Пожалуйста, запросите эскизные чертежи до завершения проектирования.

Это отстой. Единица измерения: мм.

Монтажный фланец K34 ISO 3019-2 160, 4-отверстийный монтаж
Муфта, соответствующая стандарту DIN 5480 N50x2x24x8H

Для крепления вала с шлицами 125 или 180 мм на платформе A4VSO/G.

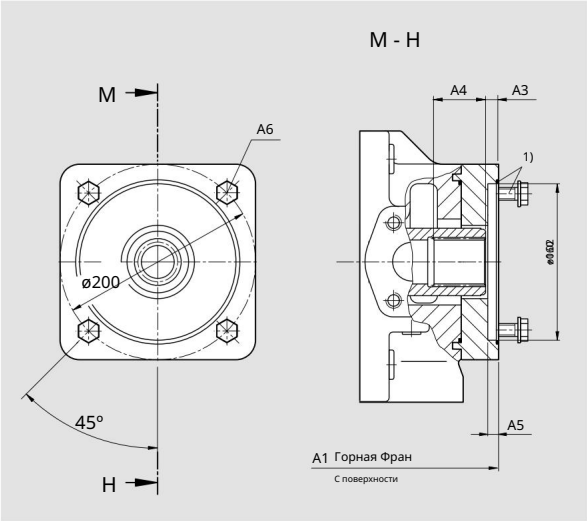

Размеры A1 A3 A5 500 505	A4	3,5 54,5 9	A6 2)
			M16
750 555 12.5 55.5 9 750*	В процессе		M16
подготовки			

1000 в процессе подготовки

* Включает в себя подкачивающий насос

Монтажный фланец U34 ISO 3019-2 160, 4-отверстийный монтаж
Муфта, соответствующая стандарту DIN 5480 N50x2x24x8H

Для крепления вала с шлицами 125 или 180 мм на платформе A4VSO/G.

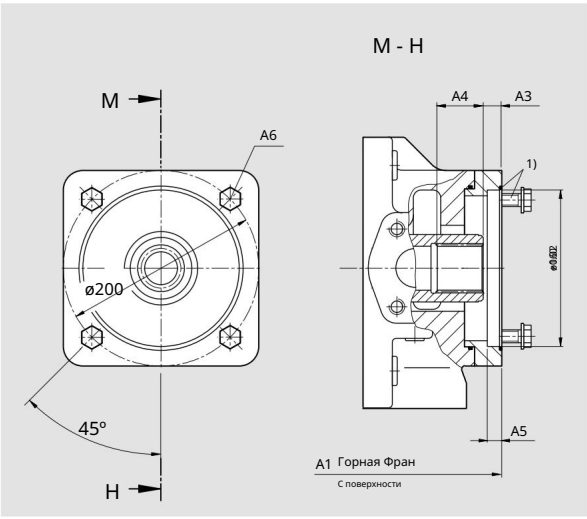

Размер A1 A3 A5 125 369	A4	45 51,6 9	A6 2)
			M16
180 393 12.5 51.6 9			M16
250 453 12.5 54		9	M16
355 482 12.5 54		9	M16

1) Крепежные болты и уплотнительные кольца входят в комплект.

2) Для винтов, соответствующих стандарту DIN 13, и для определения максимального момента затяжки соблюдайте общие меры предосторожности, указанные на странице 68.

Machine Translated by Google

Чертеж наружных размеров (сквозной привод)

Пожалуйста, запросите эскизные чертежи до завершения проектирования.

Это отстой. Единица измерения: мм.

Монтажный фланец K35 ISO 3019-2 224, 4-отверстийный монтаж
Муфта, соответствующая стандарту DIN 5480 N60x2x28x8H

Для крепления шлицевого вала A4VSO/G или A4CSG 250.

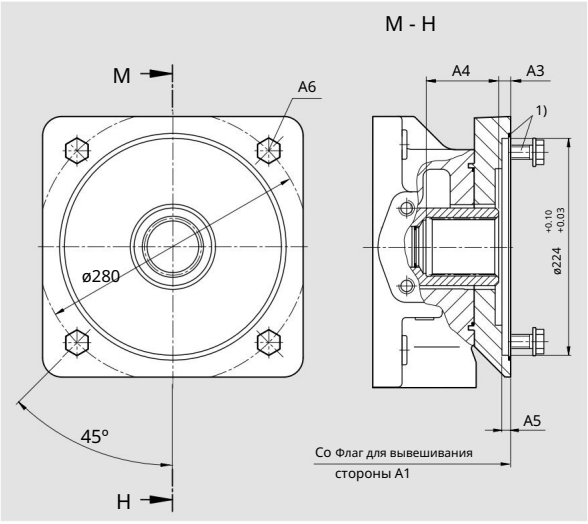

Размер A1	A3	A4	A5	A6 2)
500 541	12.5	74	9	M20
750 591	12.5	74	750*	9 M20
Подготовка				
1000 в процессе подготовки				

* Включает в себя подкачивающий насос

Монтажный фланец U35 ISO 3019-2 224, 4-отверстийный монтаж
Муфта, соответствующая стандарту DIN 5480 N60x2x28x8H

Для крепления шлицевого вала A4VSO/G или A4CSG 250.

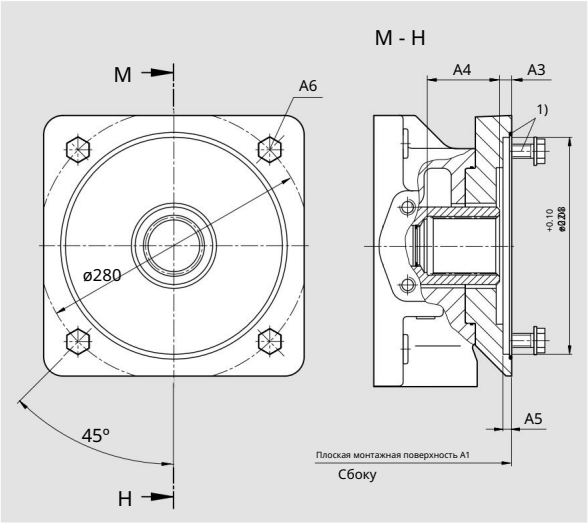

Размер A1	A3	A4	A5	A6 2)
250 469	12.5	75	9	M20
355 498	12.5	75	9	M20

1) Крепежные болты и уплотнительные кольца входят в комплект.

2) Для винтов, соответствующих стандарту DIN 13, и для определения максимального момента затяжки соблюдайте общие меры предосторожности, указанные на странице 68.

Machine Translated by Google

Чертеж наружных размеров (сквозной привод)

Пожалуйста, запросите эскизные чертежи до завершения проектирования.

Это отстой. Единица измерения: мм.

Монтажный фланец K77 ISO 3019-2 224, 4-отверстийный монтаж

Муфта, соответствующая стандарту DIN 5480 N70x3x22x8H

Для крепления шлицевого вала A4VSO/G или A4CSG 355.

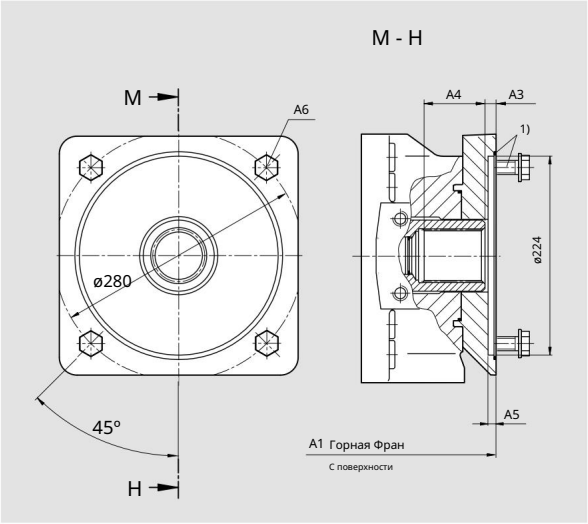

Размер A1 A4 500 541 12.5	A5	A6 2)
76 750 (В процессе подготовки)	9	M20

1000 в процессе подготовки

Монтажный фланец U77 ISO 3019-2 224, 4-отверстийный монтаж

Муфта, соответствующая стандарту DIN 5480 N70x3x22x8H

Для крепления шлицевого вала A4VSO/G или A4CSG 355.

Размер 355

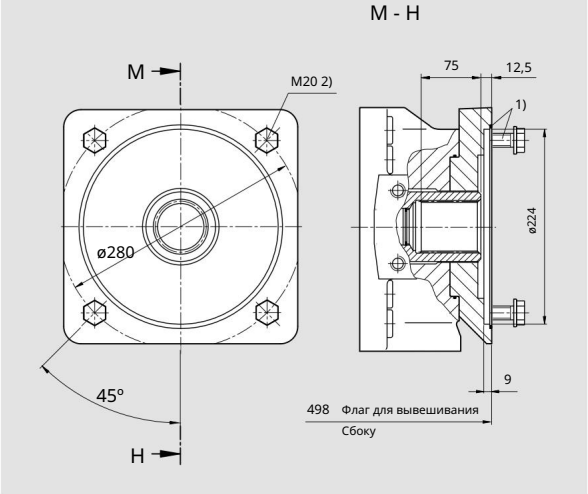

1) Крепежные болты и уплотнительные кольца входят в комплект.

2) Для винтов, соответствующих стандарту DIN 13, и для определения максимального момента затяжки соблюдайте общие меры предосторожности, указанные на странице 68.

Machine Translated by Google

Чертеж наружных размеров (сквозной привод)

Пожалуйста, запросите эскизные чертежи до завершения проектирования.

Это отстой. Единица измерения: мм.

Монтажный фланец K43 ISO 3019-2 315, 8 отверстий для крепления
Муфта, соответствующая стандарту DIN 5480 N80x3x25x8H

Для крепления 500-шлицевого вала A4VSO/G или A4CSG.

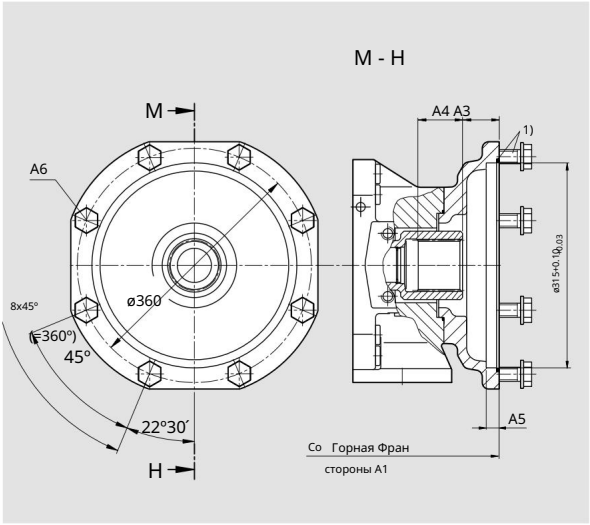

Размер A1	A3	A4	A5	A6 2)
500 590	53.5	71.9	19	M20
750 640	53.5	71.9	19	M20
750* В процессе подготовки				
1000 в процессе подготовки				

* Включает в себя подкачивающий насос

Монтажный фланец K76 ISO 3019-2 400, 8-отверстийный монтаж
Соединительная муфта, соответствующая стандарту DIN 5480 N90x3x28x8H

Для крепления шлицевого вала A4VSO/G или A4CSG 750.

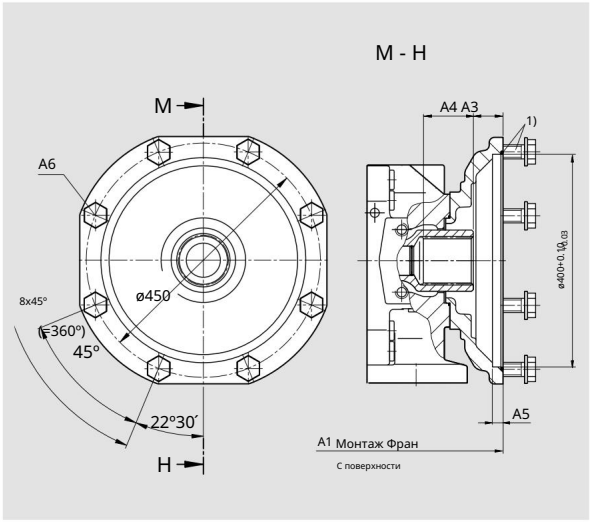

Размер A1	A3	A4	A5	A6 2)
750 655	104	53	750* Подготовка	19 M20
1000 в процессе подготовки				

* Включает в себя подкачивающий насос

1) Крепежные болты и уплотнительные кольца входят в комплект.

2) Для винтов, соответствующих стандарту DIN 13, и для определения максимального момента затяжки соблюдайте общие меры предосторожности, указанные на странице 68.

Machine Translated by Google

Чертеж наружных размеров (сквозной привод)

Пожалуйста, запросите эскизные чертежи до завершения проектирования. Единицы измерения: мм.

Монтажный фланец K88 ISO 3019-2 400, 8 отверстий для крепления
Соединительная муфта, соответствующая стандарту DIN 5480 N100x3x32x8H

Крепление шлицевого вала A4VSO/G 1000

Размер 1000

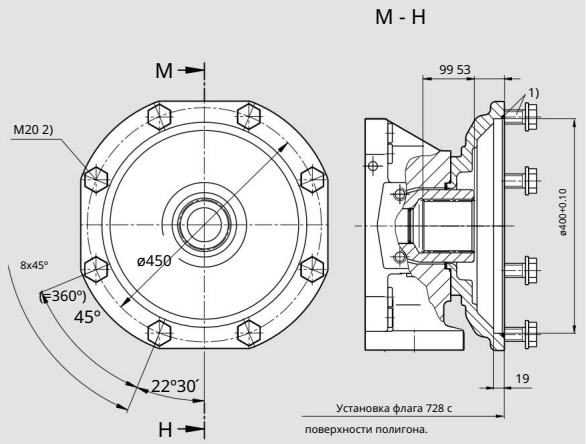

Монтажный фланец KB2 ISO 3019-2 80, с 2 отверстиями, для шлицевой муфты вала, 19-4 SAE AB, 3/4 дюйма, 16/32 DP, 11T 3)

Крепление вала A10VSO 18/31 S – см. каталог 92712, или
Наконечник вала A10VSO 10/52 S – см. каталог 92703.

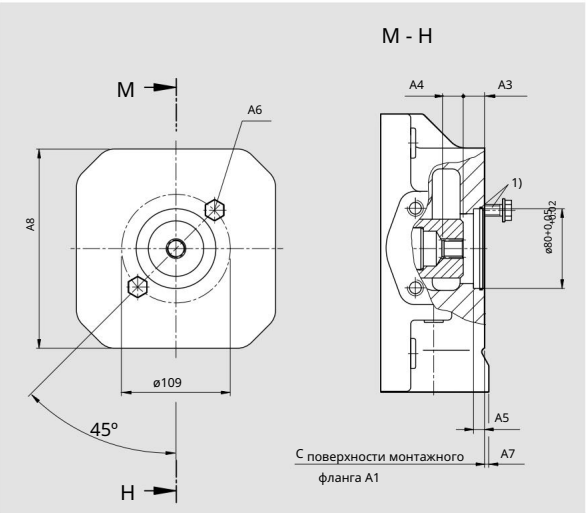

Размер A1	A3	A4	A5	A6 2)
40 в процессе подготовки				
71	291	21.5	19	10 M10
500 В процессе подготовки				
750 В процессе подготовки				
1000 в процессе подготовки				

Размер A7	A8
40. В процессе подготовки	
71	2 140
500 в процессе подготовки	
750 в процессе подготовки	
1000 (В процессе	

подготовки) Размеры 125-355, через Drive U (В процессе подготовки)

1) Крепежные болты и уплотнительные кольца входят в комплект.

2) Для винтов, соответствующих стандарту DIN 13, и для обеспечения максимального момента затяжки, пожалуйста, соблюдайте общие меры предосторожности, указанные на странице 68.

3) Соответствует стандарту ANSI B92.1a-1976, угол заполнения 30°, плоское дно, боковой фитинг, класс прочности 5.

Machine Translated by Google

Чертеж наружных размеров (сквозной привод)

Пожалуйста, запросите эскизные чертежи до завершения проектирования.

Это отстой. Единица измерения: мм.

Монтажный фланец KB3 ISO 3019-2 100, 2 отверстия для крепления
Шлицевая муфта вала, 22-4 SAE B, 7/8 дюйма, 16/32 DP, 13T 3)

Крепление вала A10VSO с 28/31 шлицами (см. каталог 92711)

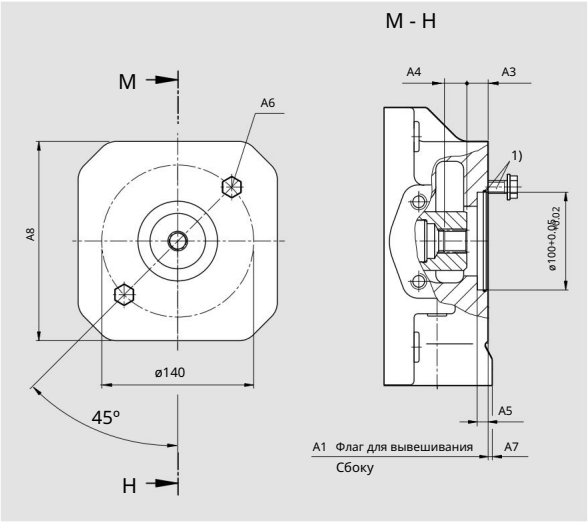

Размер	A1	A3	A4	A5	A6 2)
40	290	20.3	23	10	M12
71	291	20.4	23	10	M12
500 В процессе подготовки					
750 в процессе подготовки					
1000 в процессе подготовки					

Размер	A7	A8
40	–	–
71	2	140
500 В процессе подготовки		
750 в процессе подготовки		
1000 в процессе подготовки		

Монтажный фланец UB3 ISO 3019-2 100, 2 отверстия для крепления
Шлицевая муфта вала, 22-4 SAE B, 7/8 дюйма, 16/32 DP, 13T 3)

Крепление вала A10VSO с 28/31 шлицами (см. каталог 92711)

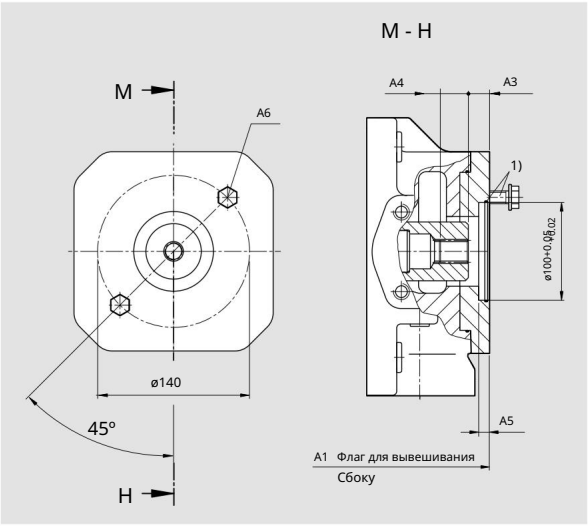

Размер	A1	A3	A4	A5	A6 2)
125	369	20.5	24.9	10	M12
180	393	20.5	24.9	10	M12
250 в процессе подготовки					
355 в процессе подготовки					

1) 2. Крепежные болты и уплотнительные кольца входят в комплект.

2) Для винтов, соответствующих стандарту DIN 13, и для определения максимального момента затяжки соблюдайте общие меры предосторожности, указанные на странице 68.

3) Соответствует стандарту ANSI B92.1a-1976, угол заполнения 30°, плоское дно, боковой фитинг, класс прочности 5.

Machine Translated by Google

Чертеж наружных размеров (сквозной привод)

Пожалуйста, запросите эскизные чертежи до завершения проектирования.

Это отстой. Единица измерения: мм.

Монтажный фланец KB4 ISO 3019-2 100, 2 отверстия для крепления
Шлицевая муфта вала, 25-4 SAE BB, 1 дюйм, 16/32 DP, 15T 3)

Крепление вала A10VSO с шлицами 45/31 S – см. каталог 92711

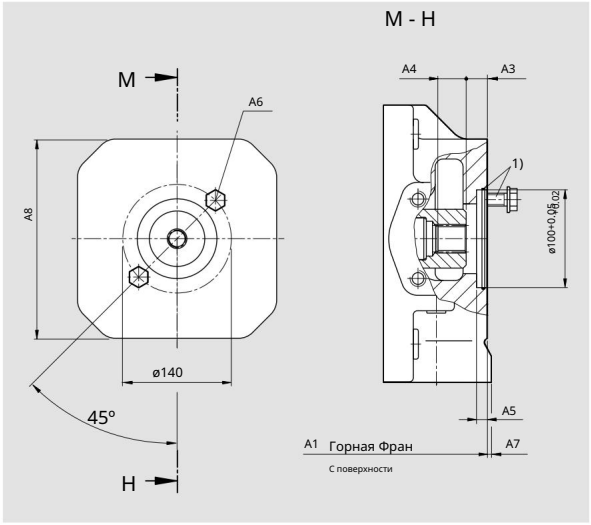

Размеры A1 A3 A4 A6 (2)	A5
40 290 20.8 27.5 10 M12	
71 316 20.8 27.5 8 M12	
500 505 20.4 28.9 10 M12	
750 в процессе подготовки	
1000 в процессе подготовки	

Размер A7	A8
40 –	–
71 –	–
500 15 750 B	240
процессе подготовки	
1000 в процессе подготовки	

Монтажный фланец UB4 ISO 3019-2 100, 2 отверстия для крепления
Шлицевая муфта вала, 25-4 SAE BB, 1 дюйм, 16/32 DP, 15T 3)

Крепление вала A10VSO с шлицами 45/31 S – см. каталог 92711

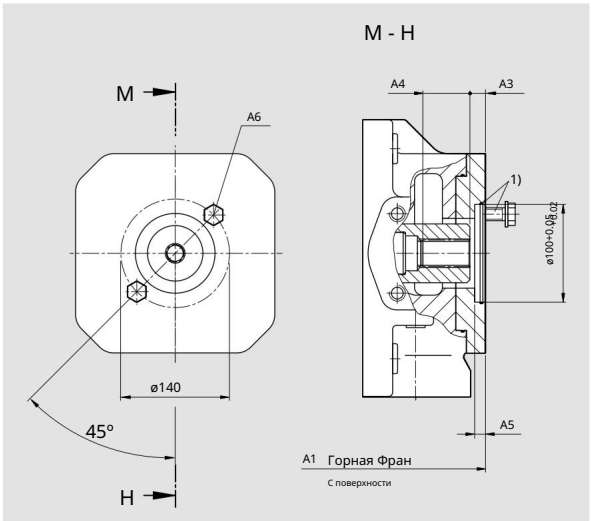

Размер A1 A5 125 569 18.9 29.5 10 M12	A3	A4	A6 2)
180 393 18.9 29.5 10 M12			
250 453 20.9 29.5 10 M12			
355 482 20.9 29.5 10 M12			

1) 2. Крепежные болты и уплотнительные кольца входят в комплект.

2) Для винтов, соответствующих стандарту DIN 13, и для определения максимального момента затяжки соблюдайте общие меры предосторожности, указанные на странице 68.

3) Соответствует стандарту ANSI B92.1a-1976, угол заполнения 30°, плоское дно, боковой фитинг, класс прочности 5.

Machine Translated by Google

Чертеж наружных размеров (сквозной привод)

Пожалуйста, запросите эскизные чертежи до завершения проектирования.

Это отстой. Единица измерения: мм.

Монтажный фланец KB5 ISO 3019-2 125, 2 отверстия для крепления
Шлицевая муфта вала, 32-4 SAE C, 1 1/4 дюйма, 12/24 DP, 14T 3)

Крепление шлицевого вала A10VSO 71/31 S (см. каталог 92711)

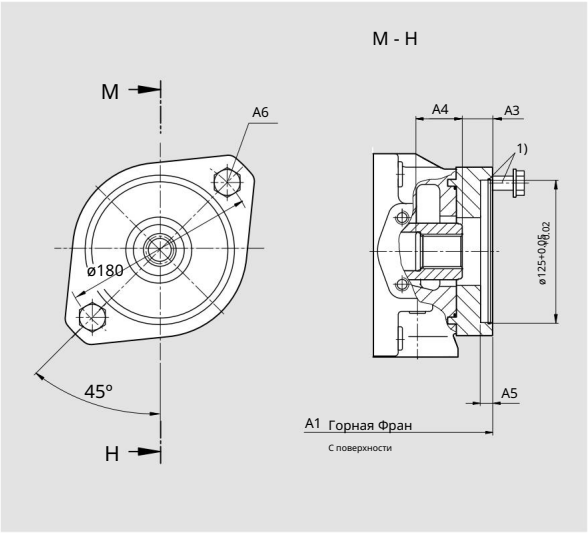

Размер A1	A3	A4	A5	A6 2)
71	321 23 38		10	M20
500 В процессе подготовки				
750 в процессе подготовки				
1000 в процессе подготовки				

Монтажный фланец UB5 ISO 3019-2 125, 2 отверстия для крепления
Шлицевая муфта вала, 32-4 SAE C, 1 1/4 дюйма, 12/24 DP, 14T 3)

Крепление шлицевого вала A10VSO 71/31 S (см. каталог 92711)

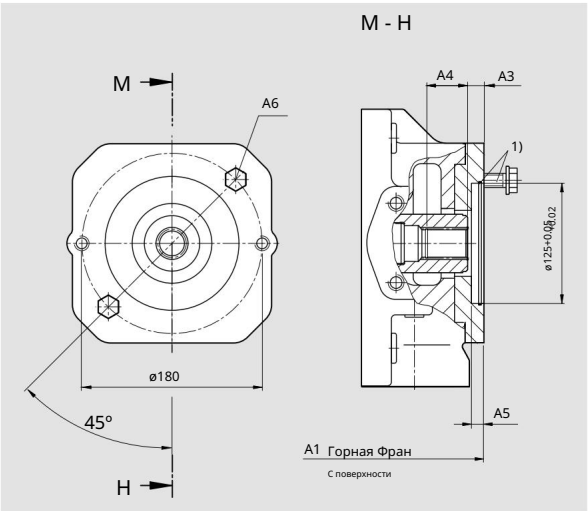

Размер A1	A3	A4	A5	A6 2)
125 369	20 38		9	M16
180 393	20 38		9	M16
250 453	20.9 37.9	9		M16
355 482	20.9 37.9	9		M16

1) 2. Крепежные болты и уплотнительные кольца входят в комплект.

2) Для винтов, соответствующих стандарту DIN 13, и для определения максимального момента затяжки соблюдайте общие меры предосторожности, указанные на странице 68.

3) Соответствует стандарту ANSI B92.1a-1976, угол заполнения 30°, плоское дно, боковой фитинг, класс прочности 5.

Machine Translated by Google

Чертеж наружных размеров (сквозной привод)

Пожалуйста, запросите эскизные чертежи до завершения проектирования. Единицы измерения: мм.

Монтажный фланец UB8 ISO 3019-2 160, 4-отверстийный, для шлицевой муфты вала, 32-4 SAE C, 1 1/4 дюйма, 12/24 DP, 14T 3)

Крепление шлицевого вала A10VSO 71/32 S (см. каталог 92714)

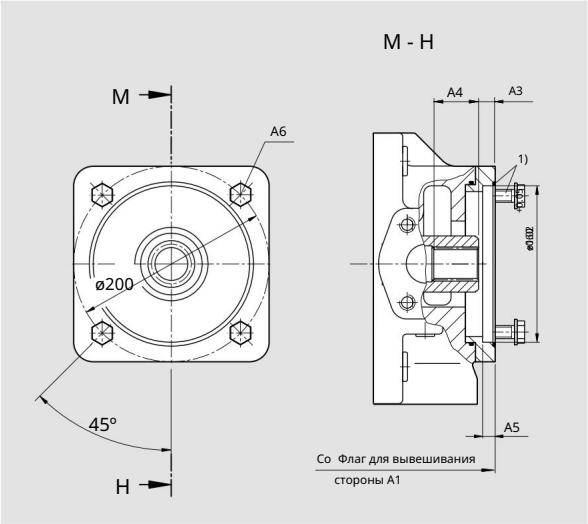

Размер A1	A3	A4	A5	A6 2)
125 В процессе подготовки				
180 В процессе подготовки				
250 453	20.9	38	9	355 В процессе подготовки M16

1) Крепежные болты и уплотнительные кольца входят в комплект.

2) Для винтов, соответствующих стандарту DIN 13, и для обеспечения максимального момента затяжки, пожалуйста, соблюдайте общие меры предосторожности, указанные на странице 68.

3) Соответствует стандарту ANSI B92.1a-1976, угол заполнения 30°, плоское дно, боковой фитинг, класс прочности 5.

Machine Translated by Google

Чертеж наружных размеров (сквозной привод)

Пожалуйста, запросите эскизные чертежи до завершения проектирования.

Это отстой. Единица измерения: мм.

Монтажный фланец KB7 ISO 3019-2 180, 4-отверстийный монтаж
Шлицевая муфта вала, 44-4 SAE D, 1 3/4 дюйма, 8/16 DP, 13T 3)

Крепление шлицевого вала A10VSO 140/31(32) S – см. каталог 92711 (92714)

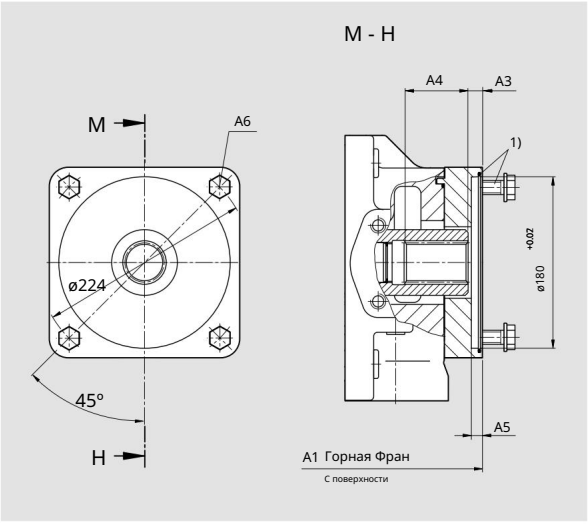

Размер	A1	A3	A4	A5	A6 2)
500	530	10.4	63.6	10	M16
750 в процессе подготовки					
1000 в процессе подготовки					

Монтажный фланец UB7 ISO 3019-2 180, 4-отверстийный монтаж
Шлицевая муфта вала, 44-4 SAE D, 1 3/4 дюйма, 8/16 DP, 13T 3)

Крепление шлицевого вала A10VSO 140/31(32) S – см. каталог 92711 (92714)

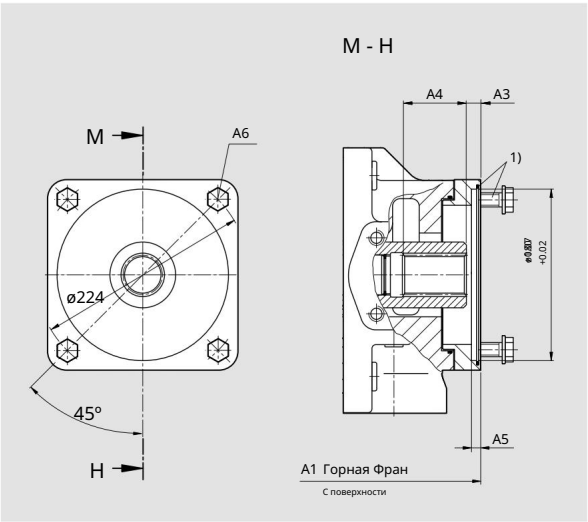

Размер	A1	A3	A4	A5	A6 2)
180	406	10.6	62	9	M16
250	453	10.6	64	9	M16
355	482	10.6	64	9	M16

1) Крепежные болты и уплотнительные кольца входят в комплект.

2) Для винтов, соответствующих стандарту DIN 13, и для определения максимального момента затяжки соблюдайте общие меры предосторожности, указанные на странице 68.

3) Соответствует стандарту ANSI B92.1a-1976, угол заполнения 30°, плоское дно, боковой фитинг, класс прочности 5.

Machine Translated by Google

Чертеж наружных размеров (сквозной привод)

Пожалуйста, запросите эскизные чертежи до завершения проектирования.

Это отстой. Единица измерения: мм.

Монтажный фланец K01 ISO 3019-1 82-2 (SAE A)
Шлицевая муфта вала, 16-4 SAE A, 5/8 дюйма, 16/32 DP, 9T 3)

Для установки внешнего шестеренчатого насоса A3-ПФ-1X-004...022 (см. каталог 10089).

Компания Rexroth рекомендует специально разработанный шестеренчатый насос. Для получения подробной информации свяжитесь

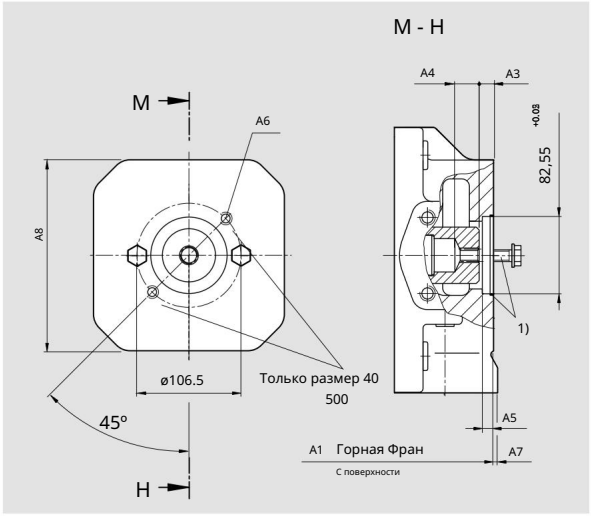

с нами. Размер	A3 A4 263	A5	A6 2)
A1 40	10.3 25.9 10 M10		
71	291 10.3 24.6 10 M10		
500 505	10.3 32.7 10 M10		
750 555	103 32.7 10 M10		
750* В процессе подготовки			
1000 в процессе подготовки			

Размер A7	A8
40	– –
71	2 140
500 15	240
750 – 750* В	–
процессе подготовки	
1000 в процессе подготовки	

* Включает в себя подкачивающий насос

Монтажный фланец U01 ISO 3019-1 82-2 (SAE A)
Шлицевая муфта вала, 16-4 SAE A, 5/8 дюйма, 16/32 DP, 9T 3)

Для установки внешнего шестеренчатого насоса A3-ПФ-1X-004...022 (см. каталог 10089).

Компания Rexroth рекомендует использовать шестеренчатый насос, изготовленный по индивидуальному заказу. Для получения подробной информации свяжитесь с нами.

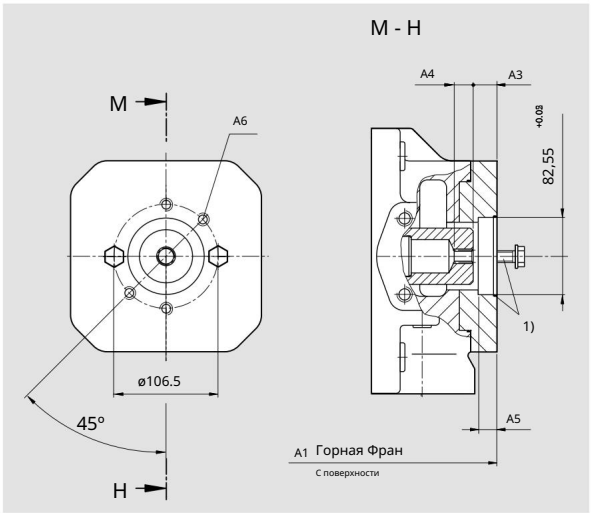

Размер A1	A3	A4 A5 19.4	A6 2)
125 369 16		13 M10	
180 393 16		19.4 13 M10	
250 453 16		19.4 13 M10	
355 482 16		19.4 13 M10	

1) 2. Крепежные болты и уплотнительные кольца входят в комплект.

2) Для винтов, соответствующих стандарту DIN 13, и для определения максимального момента затяжки соблюдайте общие меры предосторожности, указанные на странице 68.

3) Соответствует стандарту ANSI B92.1a-1976, угол заполнения 30°, плоское дно, боковой фитинг, класс прочности 5.

Machine Translated by Google

Чертеж наружных размеров (сквозной привод)

Пожалуйста, запросите эскизные чертежи до завершения проектирования.

Это отстой. Единица измерения: мм.

Монтажный фланец K52 ISO 3019-1 82-2 (SAE A)

Шлицевая муфта вала, 19-4 SAE AB, 3/4 дюйма, 16/32 DP, 11T 3)

Шлицевой вал A10VSO 18/31 S (см. каталог 92711), A10VSO10,

В качестве альтернативы, для установки шлицевого вала S с диаметром 18/52 дюйма (см. каталог 92703).

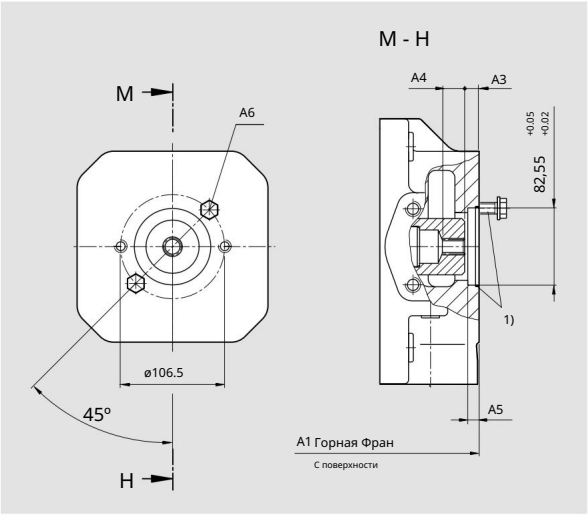

Размер A1	A3 A4	A5	A6 2)
40	263 10.5 33.8 10 M10		
71	315 10.5 30	10 M10	
500 В процессе подготовки			
750 в процессе подготовки			
1000 в процессе подготовки			

Размеры 125-355, скоро откроется услуга U-Thru Drive.

1) 2. Крепежные болты и уплотнительные кольца входят в комплект.

2) Для винтов, соответствующих стандарту DIN 13, и для определения максимального момента затяжки соблюдайте общие меры предосторожности, указанные на странице 68.

3) Соответствует стандарту ANSI B92.1a-1976, угол заполнения 30°, плоское дно, боковой фитинг, класс прочности 5.

Machine Translated by Google

Чертеж наружных размеров (сквозной привод)

Пожалуйста, запросите эскизные чертежи до завершения проектирования.

Это отстой. Единица измерения: мм.

Монтажный фланец K68 ISO 3019-1 101-2 (SAE B)

Шлицевая муфта вала, 22-4 SAE B, 7/8 дюйма, 16/32 DP, 13T 3)

Шестеренчатый насос внешнего действия AZ-PN-1X020...032 (см. каталог 10091) или A10VO 28/31,
Для установки шлицевых валов 52(53) S (см. каталоги 92701 и 92703) компания Rexroth
рекомендует специально разработанный шестеренчатый насос. Пожалуйста, свяжитесь с

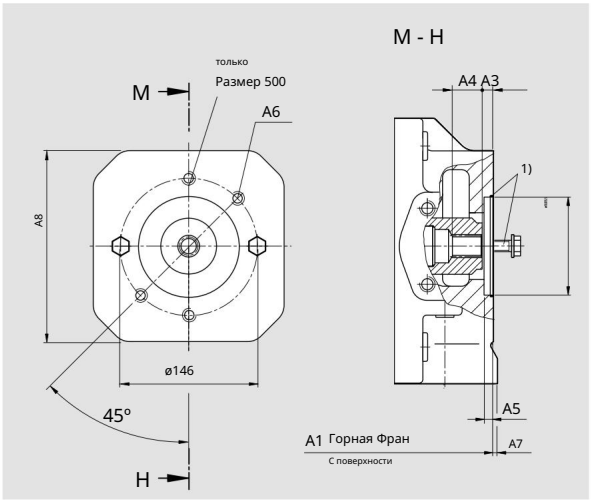

нами. Размеры A1 A3 A4 A5 A6	2)
40 290 20.4 23.1 10 M12	
71 322 10.4 35.1 10 M12	
500 505 19.5 25 10 M12	
750 в процессе подготовки	
1000 в процессе подготовки	

Размер A7	A8
40 –	–
71 –	–
500 15 240	
750 в процессе подготовки	
1000 в процессе подготовки	

Монтажный фланец U68 ISO 3019-1 101-2 (SAE B)

Шлицевая муфта вала, 22-4 SAE B, 7/8 дюйма, 16/32 DP, 13T 3)

Шестеренчатый насос внешнего действия AZ-PN-1X020...032 (см. каталог 10091) или A10VO 28/31,
Для установки шлицевых валов 52(53) S (см. каталоги 92701 и 92703) компания Rexroth
рекомендует специально разработанный шестеренчатый насос. Пожалуйста, свяжитесь

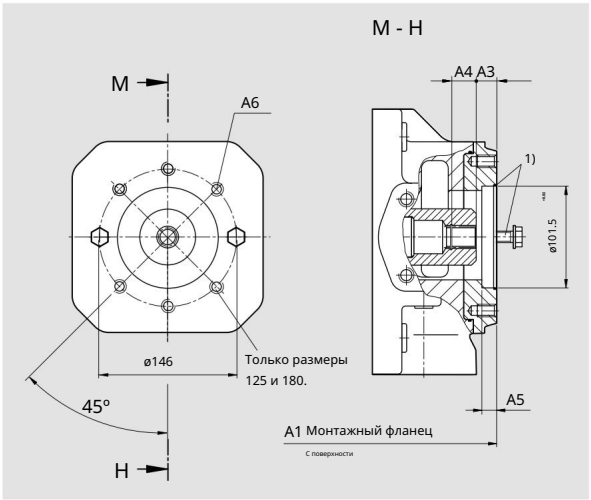

с нами. Размеры A1 A3 A4 125	A5	A6 2)
369 28 25 180 393 28 25	13	M12
	13	M12
250 453 19.5 23.1 355 482 19.5	13	M12
23.1	13	M12

1) 2. Крепежные болты и уплотнительные кольца входят в комплект.

2) Для винтов, соответствующих стандарту DIN 13, и для определения максимального момента затяжки соблюдайте общие меры предосторожности, указанные на странице 68.

3) Соответствует стандарту ANSI B92.1a-1976, угол заполнения 30°, плоское дно, боковой фитинг, класс прочности 5.

Machine Translated by Google

Чертеж наружных размеров (сквозной привод)

Пожалуйста, запросите эскизные чертежи до завершения проектирования.

Это отстой. Единица измерения: мм.

Монтажный фланец K04 ISO 3019-1 101-2 (SAE B)
Шлицевая муфта вала, 25-4 SAE BB, 1 дюйм, 16/32 DP, 15T 3)

Шлицевой вал A10VO 45/31 и 52 (53) S (см. каталоги 92701 и 92703),

В качестве альтернативы можно установить внутренний шестеренчатый насос PGH4 (см. каталог 10223).

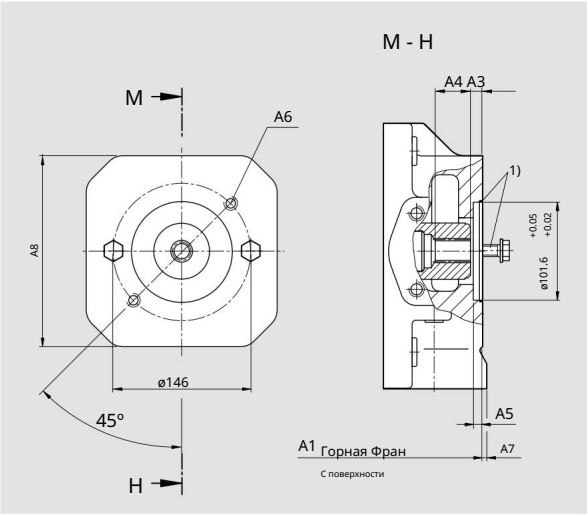

Размер A1	A4	A5	A6 2)
40	A3 290 10.4	37.9	10 M12
71	322 10.3	35.7	10 M12
500 505	10.3	28.9	10 M12
750 в процессе подготовки			
1000 в процессе подготовки			

Размер A7	A8
40	– –
71	– –
500 15 750 В	240
процессе подготовки	
1000 в процессе подготовки	

Монтажный фланец U04 ISO 3019-1 101-2 (SAE B)
Шлицевая муфта вала, 25-4 SAE BB, 1 дюйм, 16/32 DP, 15T 3)

Шлицевой вал A10VO 45/31 и 52 (53) S (см. каталоги 92701 и 92703),

В качестве альтернативы можно установить внутренний шестеренчатый насос PGH4 (см. каталог 10223).

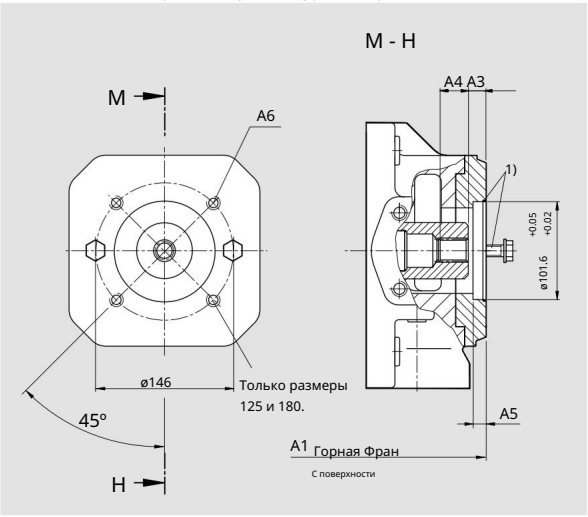

Размер A1	A4	A5	A6 2)
13			M12
180 393	18.9	29.4	13 M12
250 453	18.9	29.4	13 355 482 18.9 29.4 13 M12
13			M12

1) 2. Крепежные болты и уплотнительные кольца входят в комплект.

2) Для винтов, соответствующих стандарту DIN 13, и для определения максимального момента затяжки соблюдайте общие меры предосторожности, указанные на странице 68.

3) Соответствует стандарту ANSI B92.1a-1976, угол заполнения 30°, плоское дно, боковой фитинг, класс прочности 5.

Machine Translated by Google

Чертеж наружных размеров (сквозной привод)

Пожалуйста, запросите эскизные чертежи до завершения проектирования.

Это отстой. Единица измерения: мм.

Монтажный фланец K07 ISO 3019-1 127-2 (SAE C)
Шлицевая муфта вала, 32-4 SAE C, 1 1/4 дюйма, 12/24 DP, 14T 3)

Крепление шлицевого вала A10VO 71/31 S (см. каталог 92701)

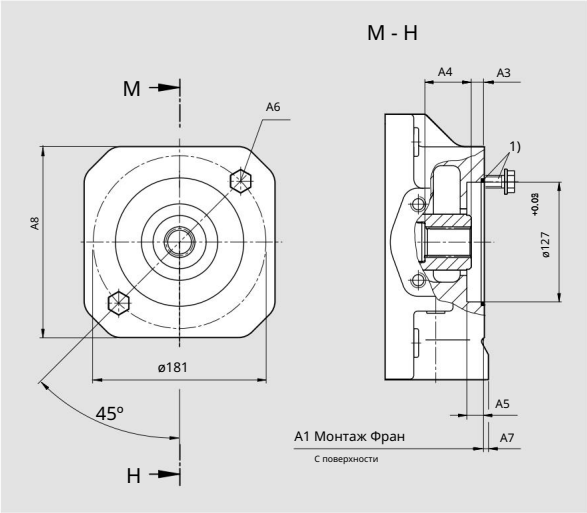

Размер A1	A3 A4 A6 2)	A5
71	321 10.4 47.6 13 M16	
500 505	11.3 40.2 13 M16	
750 в процессе подготовки		
1000 в процессе подготовки		

Размер A7	A8
71	– –
500 15 750 B	240
процессе подготовки	
1000 в процессе подготовки	

Монтажный фланец U07 ISO 3019-1 127-2 (SAE C)
Шлицевая муфта вала, 32-4 SAE C, 1 1/4 дюйма, 12/24 DP, 14T 3)

Крепление шлицевого вала A10VO 71/31 S (см. каталог 92701)

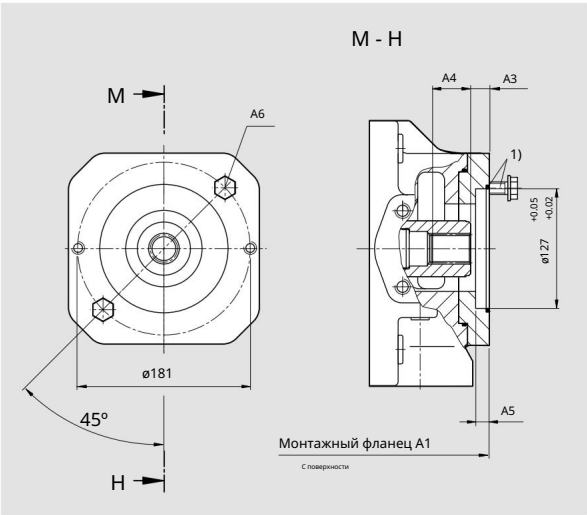

Размеры A1, A5 , A6 (2)	A3	A4
125 369	20.9 37.9	13 M16
180 393	20.9 37.9	13 M16
250 453	20.9 37.9	13 M16
355 482	20.9 37.9	13 M16

1) 2. Крепежные болты и уплотнительные кольца входят в комплект.

2) Для винтов, соответствующих стандарту DIN 13, и для определения максимального момента затяжки соблюдайте общие меры предосторожности, указанные на странице 68.

3) Соответствует стандарту ANSI B92.1a-1976, угол заполнения 30°, плоское дно, боковой фитинг, класс прочности 5.

Machine Translated by Google

Чертеж наружных размеров (сквозной привод)

Пожалуйста, запросите эскизные чертежи до завершения проектирования.

Это отстой. Единица измерения: мм.

Монтажный фланец K24 ISO 3019-1 127-2 (SAE C)

Шлицевая муфта вала, 38-4 SAE CC, 1 1/2 дюйма, 12/24 DP, 17T 3)

Шлицевой вал A10VO 100/31 S (см. каталог 92701) или шлицевой вал A10VO 85/52(53) S
(См. RJ 92703), или для установки внутреннего шестеренчатого насоса PGH5 (см. каталог 10223)

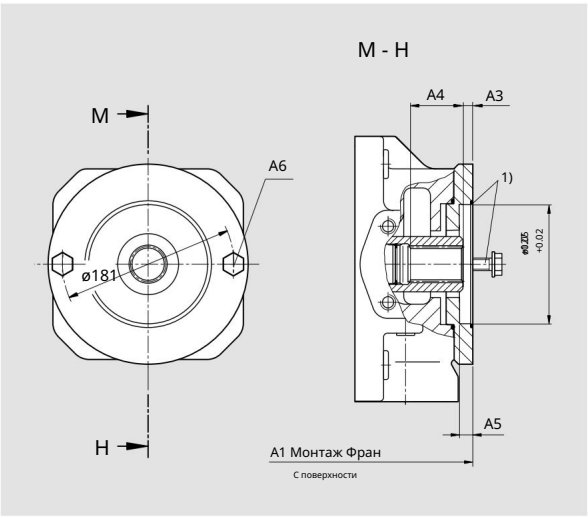

Размер	A1	A5	500	450	10,3	54	56,7	13	A6 2)
M16									
750 в процессе подготовки									
1000 в процессе подготовки									

Монтажный фланец U24 ISO 3019-1 127-2 (SAE C)

Шлицевая муфта вала, 38-4 SAE CC, 1 1/2 дюйма, 12/24 DP, 17T 3)

Для установки шлицевого вала A10VO 100/31 S (см. каталог 92701), или шлицевого вала A10VO 85/52(53) S
(см. каталог 92703), или шестеренчатого насоса с внутренним приводом PGH5 (см. каталог 10223).

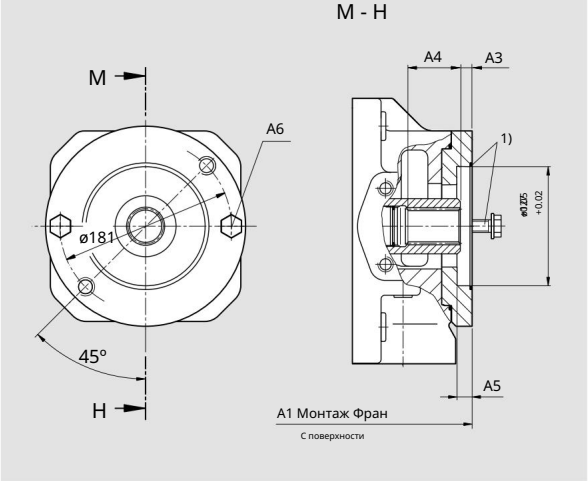

Размер	A1	A4	125	83	39	10.4	50	A5	A6 2)
								13	M16
180	393	10.4	50	250	453	12.4		13	M16
55								13	M16
355	482	12.4	55					13	M16

1) 2. Крепежные болты и уплотнительные кольца входят в комплект.

2) Для винтов, соответствующих стандарту DIN 13, и для определения максимального момента затяжки соблюдайте общие меры предосторожности, указанные на странице 68.

3) Соответствует стандарту ANSI B92.1a-1976, угол заполнения 30°, плоское дно, боковой фитинг, класс прочности 5.

Machine Translated by Google

Чертеж наружных размеров (сквозной привод)

Пожалуйста, запросите исходные чертежи до завершения проектирования.

Это отстой. Единица измерения: мм.

Монтажный фланец K17 ISO 3019-1 152-4 (SAE D)
Шлицевая муфта вала, 44-4 SAE D, 1 3/4 дюйма, 8/16 DP, 13T 3)

Вал с шлицами A10VO 140/31, тип крепления S (см. каталог 92701)

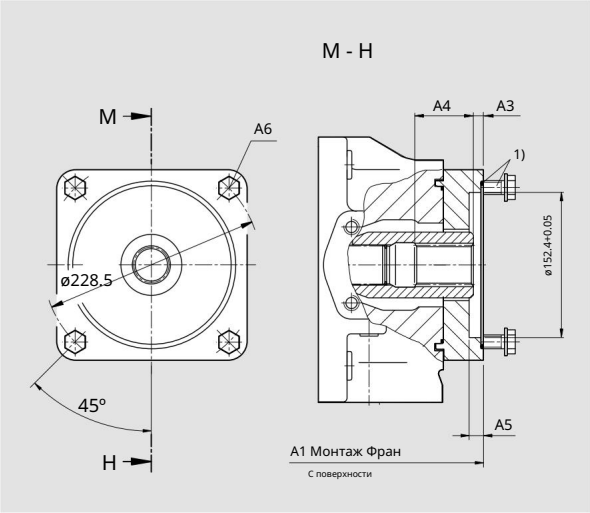

Размер A1	A5			A6 2)
M16	500	505	10,4	59,6 13
750 в процессе подготовки				
1000 в процессе подготовки				

Монтажный фланец U17 ISO 3019-1 152-4 (SAE D)
Шлицевая муфта вала, 44-4 SAE D, 1 3/4 дюйма, 8/16 DP, 13T 3)

Вал с шлицами A10VO 140/31, тип крепления S (см. каталог 92701)

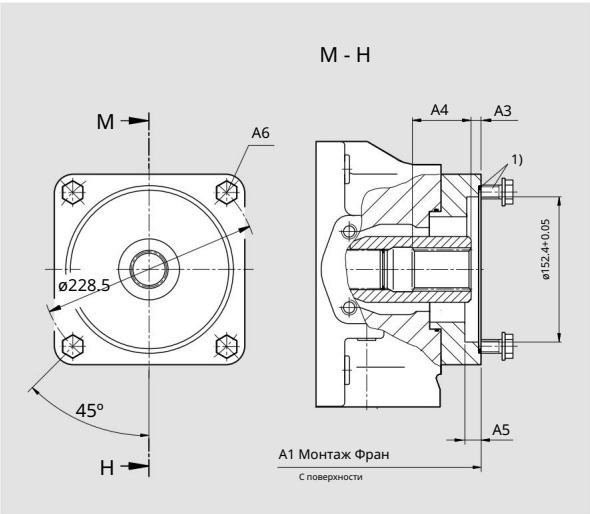

Размер A1	A3	A4 A5 A6 2)
180 406	10.4 62 13 M16	
250 453	10.6 62 13 M16	
355 482	106 62 13 M16	

1) 2. Крепежные болты и уплотнительные кольца входят в комплект.

2) Для винтов, соответствующих стандарту DIN 13, и для определения максимального момента затяжки соблюдайте общие меры предосторожности, указанные на странице 68.

3) Соответствует стандарту ANSI B92.1a-1976, угол заполнения 30°, плоское дно, боковой фитинг, класс прочности 5.

Machine Translated by Google

Чертеж наружных размеров (сквозной привод)

Пожалуйста, запросите эскизные чертежи до завершения проектирования.

Это отстой. Единица измерения: мм.

K57 Ф 63, метрическая система, 4-отверстийное крепление

Муфта для прямого вала, диаметр 25

Для установки радиально-поршневого насоса R4 (см. каталог 11263)

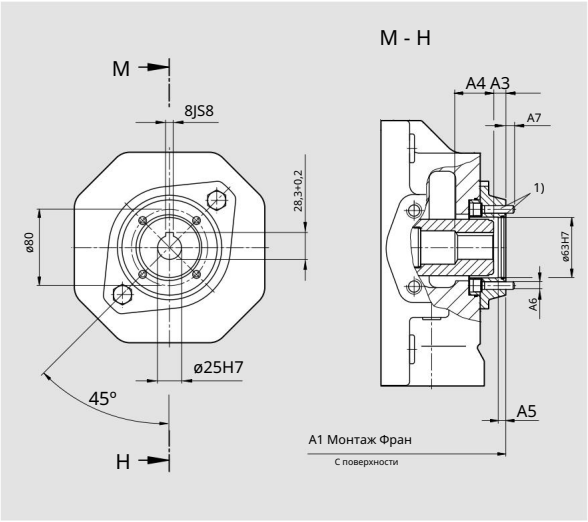

Размер A1	A3	A4	A5 A6	2) A7
40	288 11	56	8 M8 9	
71	319 10.9 42 8 M8 9			
500 В процессе подготовки				
750 в процессе подготовки				

Размеры 125-355, скоро откроется услуга U-Thru Drive.

1) Крепежные болты и уплотнительные кольца входят в комплект.

2) Для винтов, соответствующих стандарту DIN 13, и для определения максимального момента затяжки соблюдайте общие меры предосторожности, указанные на странице 68.

Machine Translated by Google

Чертеж наружных размеров (сквозной привод)

Пожалуйста, запросите эскизные чертежи до завершения проектирования. Единицы измерения: мм.

K99 размеры 40 и 71

С приводным валом, без муфты, без переходного фланца, герметично закрыто крышкой.

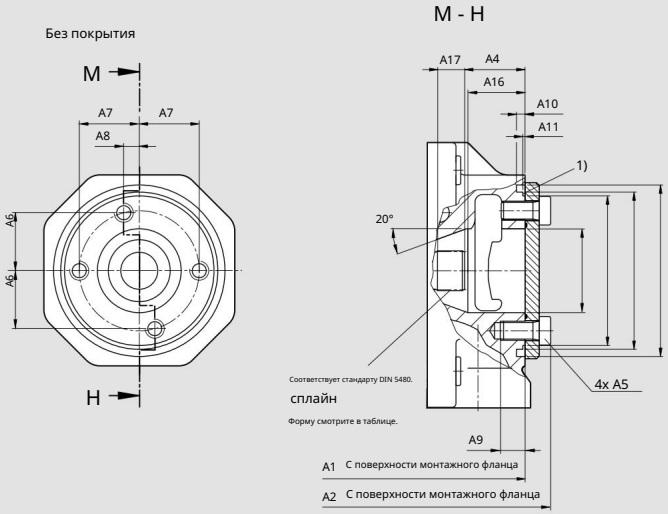

На рисунке показан размер 71.
Да, они.

размер	A1	A2	A4	A5	A6	A7	A8	A9	A10	A11	A12	A13
40	263	280	51,3±1	M12x25		37±0,2	0	18	9		2.3+0.1	ø118 ø105g6
71	291	310	48±1	M12x25	42.3 ±0.15	45 ±0.15	15.4±0.15	18	9		2.7+0.1	ø130 ø116g6

размер	A14	A15	A16	A17	Соответствует стандарту DIN 5480. Форма шлица	1) Уплотнительное кольцо стороннего производителя (не входит в комплект поставки)
40	ø97.6–0.4	ø52	44	14	W25x1.25x18x9g	99 x 3
71	ø106.4–0.4	ø63	38	16	W30x1.25x22x9g	110,72 x 3,53

См. страницы 125–1000, 65 и 66.

Machine Translated by Google

Чертеж наружных размеров (сквозной привод)

Пожалуйста, запросите эскизные чертежи до завершения проектирования. Единицы измерения: мм.

Размеры U99 125-355

С приводным валом, без муфты, без переходного фланца, герметично закрыто крышкой.

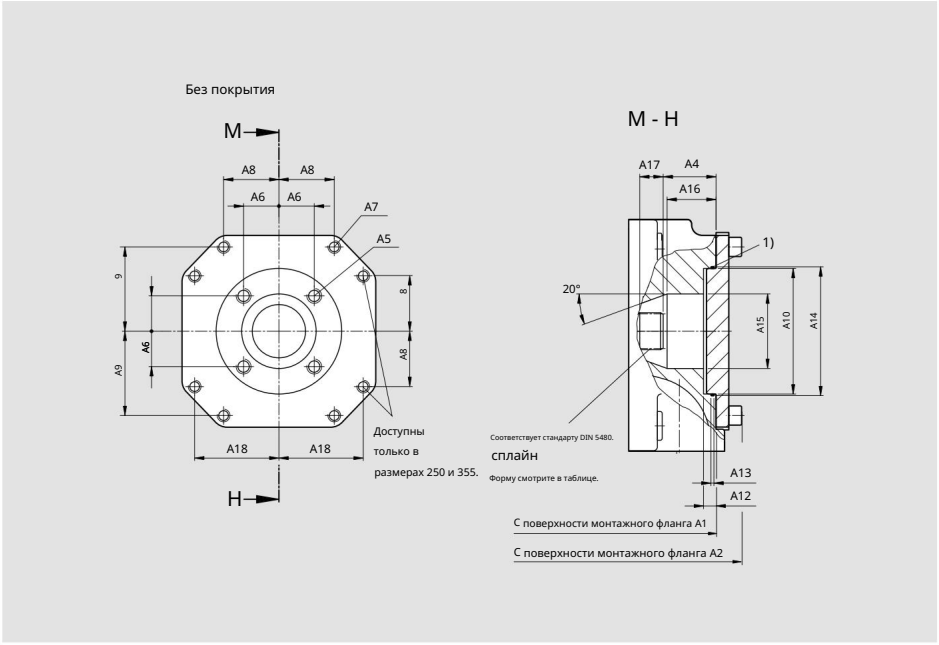

размер	A1	A2	A4	A5	A6	A7	A8	A9	A10	A12	A13
125	347	368	49,7±1	M14, глубина 15	33,2+0,15	M12, глубина 18	–	79.2+0.15	ø118H7	9	2.8+0.2
180	371	392	49,7±1	M14, глубина 15	33,2+0,15	M12, глубина 18	– 431	455	79.2+0.15	ø118H7	9 2.8+0.2
250	61,4±1	M20, глубина 22	44,5+0,15	M10, глубина 15	58,15+0,15	86,2+0,15	ø160H7	9			2.8+0.2
355	460	487	61.4±1	M20, глубина 22	44.5+0.15	M10, глубина 15	58.15+0.15	86.2+0.15	ø160H7	9	2.8+0.2

размер	A14	A15	A16	A17	A18	Соответствует стандарту DIN 5480. 1) Уплотнительное кольцо стороннего производителя (в комплекте) Форма шлица
125	ø121+0.1	ø70	46	22	–	Ш35x1,25x26x9g 118 x 2
180	ø121+0.1	ø70	46	25	–	Ш35x1,25x26x9g 118 x 2
250	ø163+0.1	ø87	64	30.5		86.2+0.15 W42x1.25x32x9g 160 x 2
355	ø163+0.1	ø87	64	34		86.2+0.15 W42x1.25x32x9g 160 x 2

Размеры 500-1000 указаны на странице 66.

Machine Translated by Google

Чертеж наружных размеров (сквозной привод)

Пожалуйста, запросите эскизные чертежи до завершения проектирования. Единицы измерения: мм.

Размеры K99: 500-1000

С приводным валом, без муфты, без переходного фланца, герметично закрыто крышкой.

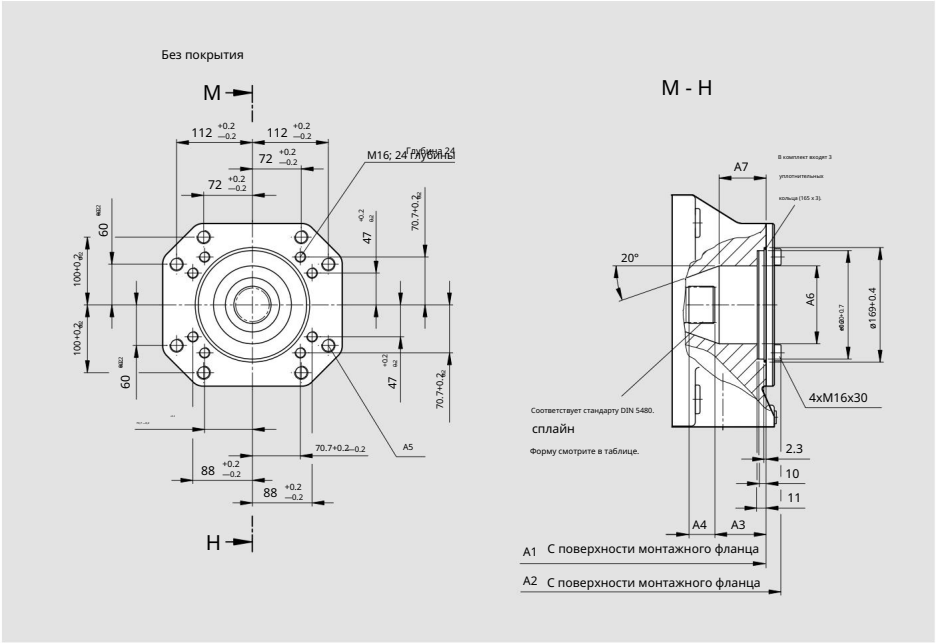

размер	A1	A2	A3	A4	A5	A6	A7	Соответствует стандарту DIN 5480. форма сплайна
500	505	527	73	41	M20, глубина 24	ø115 75		W55x1.25x42x9g
750	555	577	73	41	M20, глубина 24	ø115 75		W55x1.25x42x9g
750*	В процессе подготовки							
1000	628	650	77	66,5	M20, глубина 30	ø138 65		W65x1.25x50x9g

* Включает в себя подкачивающий насос

Размеры 40 и 71 см. на странице 64; размеры от 125 до 355 см. на странице 65.

Machine Translated by Google

Установка

Место установки:

Корпус насоса должен быть заполнен гидравлической жидкостью во время ввода в эксплуатацию и оставаться заполненным во время работы. Для снижения уровня шума при работе все соединительные линии (всасывающая, напорная и сливная) должны быть изолированы от резервуара с помощью гибких трубопроводов. Следует избегать использования обратных клапанов в сливной линии. Сливная линия должна возвращаться непосредственно в резервуар без каких-либо препятствий по пути. Возможны исключения; пожалуйста, уточните. 1. Вертикальный монтаж

(конец вала направлен вверх)

При вертикальной установке рекомендуется промывка подшипника для смазки переднего подшипника. См. страницу 6.

Необходимо учитывать следующие условия установки:

1.1 Установка внутри резервуара

а) Если минимальный уровень жидкости равен или выше монтажного фланца насоса: Порты R/L, T и S открыта (см. рисунок 1).

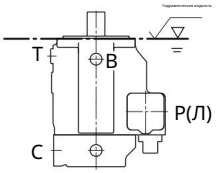

Рисунок 1

b) Если минимальный уровень жидкости находится ниже монтажного фланца: Порты R/L, T и S также должны быть подключены, как показано на рисунке 2. Необходимо также соблюдать условия, изложенные в разделе 1.2.

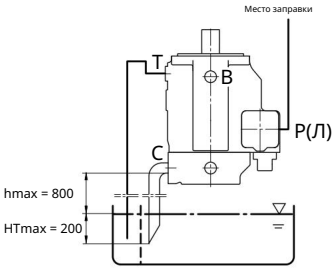

Рисунок 2

1.2 Наружный монтаж на резервуар.

Перед монтажом заполните корпус насоса, установив его в горизонтальное положение. Подсоедините патрубок T к резервуару и закройте патрубок R/L. Заполнение в установленном состоянии: заполните через патрубок R, удалите воздух через T-образный соединитель, затем закройте патрубок R. Требования: Минимальное давление на входе насоса (давление всасывания) должно составлять 0,08 МПа (абсолютное давление). Для снижения уровня шума избегайте монтажа на верхней части резервуара.

2. Горизонтальный

монтаж : для заправки/вентиляции используйте самый верхний патрубок из портов T, K1, K2 или R/L, а затем подсоедините сливную линию.

2.1 Установка внутри резервуара

а) Если минимальный уровень жидкости равен или превышает верхний край насоса: сливное отверстие и всасывающее отверстие S открыты (см. рисунок 3).

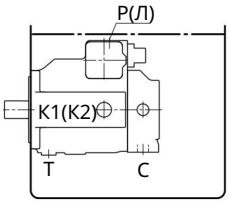

Рисунок 3

б) Если минимальный уровень жидкости находится ниже верхнего края насоса: Подключите сливное отверстие корпуса и отверстие S (см. рисунок 4). Соблюдайте условия, изложенные в разделе 1.2.

Перед запуском тестового режима, пожалуйста, заполните корпус насоса.

2.2 Наружный монтаж резервуара

Перед вводом в эксплуатацию заполните корпус насоса. а) Установка сверху резервуара, см. рис. 4. Соблюдайте условия, указанные в разделе 1.2. б) Установка под резервуаром. Подсоедините сливной патрубок и патрубок S (см. рис. 5).

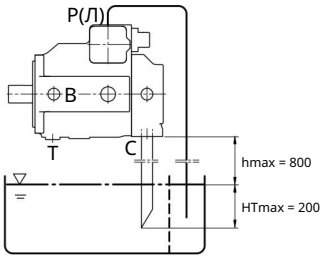

Рисунок 4

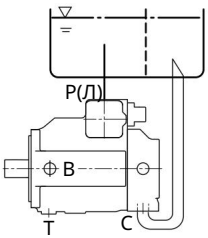

Рисунок 5

Machine Translated by Google

Примечания

Machine Translated by Google

Общие меры предосторожности

– Насос A4VSO предназначен для работы в разомкнутом контуре.

- Проектирование, установка и ввод системы в эксплуатацию требуют участия квалифицированных техников или рабочих.

– Все соединительные порты следует использовать только с совместимыми гидравлическими линиями.

– Момент затяжки: – Все
моменты затяжки, указанные в данном каталоге, являются максимальными значениями и не должны превышаться (максимальные значения для внутренней резьбы чугуна). Для определения
максимально допустимого момента затяжки фитингов, пожалуйста, придерживайтесь информации, предоставленной производителем.
- Для крепежных болтов, соответствующих стандарту DIN 13, рекомендуется проверить допустимый момент затяжки, указанный в издании VDI 2230 от 2003 года.

- Корпус, особенно электромагнитный клапан, может сильно нагреваться во время работы насоса и сразу после его остановки. Примите соответствующие меры предосторожности
(например, наденьте защитную одежду).

– Пожалуйста, соблюдайте все указанные требования и меры предосторожности.

Корпорация Bosch Rexroth
Отдел маркетинга и продаж
5-1 Хигаси-накануккичо, Цучиура-ши
Ибараки-кен 300-8588
Япония
Телефон: +81(0) 832-0212
Факс: +81(0) 833-1186
www.boschrexroth.co.jp

Все права, включая права на использование интеллектуальной собственности, принадлежат компании Bosch Rexroth AG.
Все полномочия по усмотрению, включая право на копирование и распространение, принадлежат нам.

Приведенная выше информация относится только к описанию продукции. Наши заявления не могут служить основанием для утверждения каких-либо конкретных свойств или пригодности для определенной цели. Данное заявление не освобождает пользователя от необходимости самостоятельно оценивать и проверять продукцию. Обратите внимание, что наша продукция подвержена естественному износу. Содержание данного документа может быть изменено без предварительного уведомления.